福山地区春季総体バドミントン競技　　2025年4月13、19日　市立福山高校、福山商業高校

女子シングルス（1）

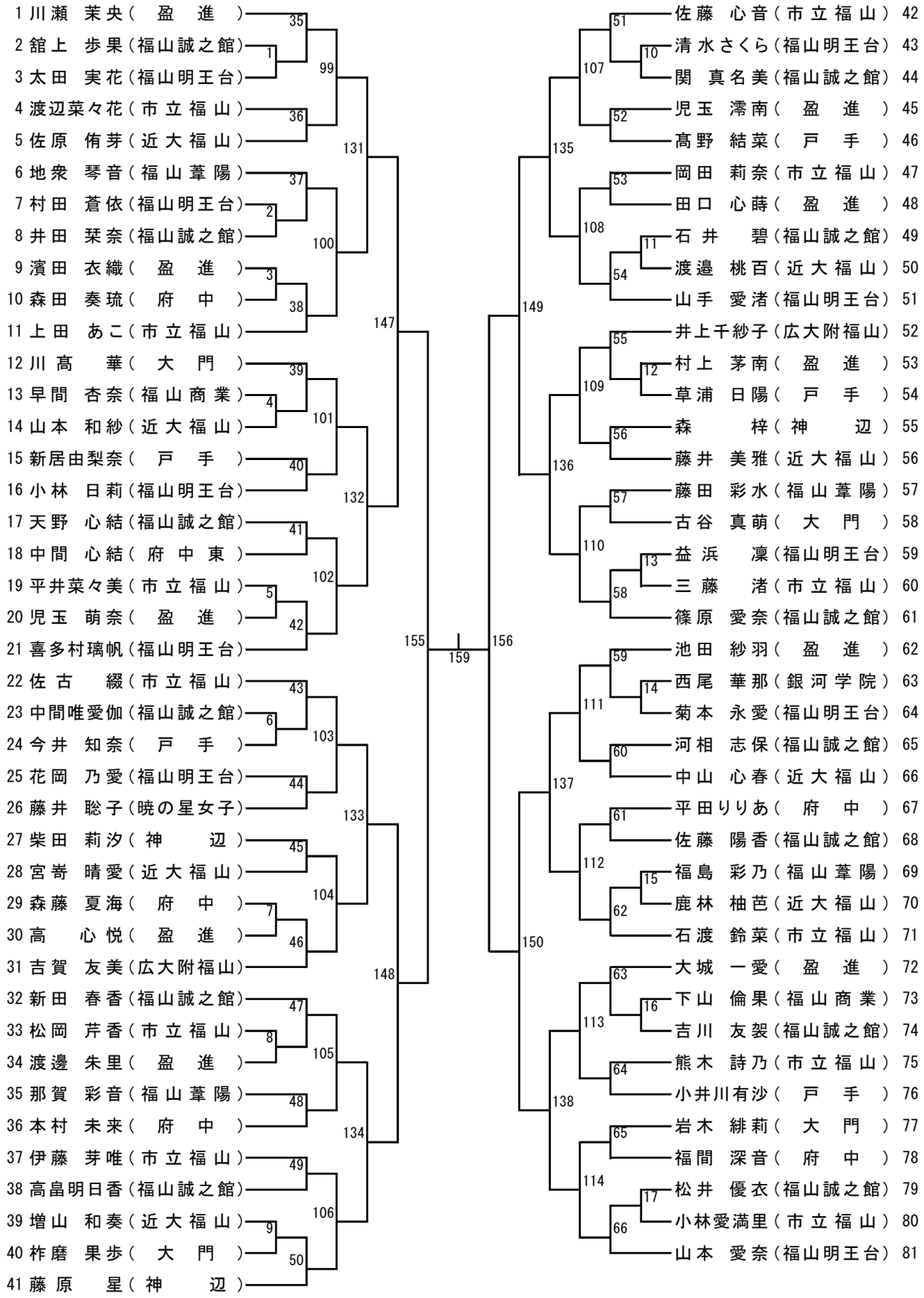

女子シングルス (2)

82 西尾　優心（　盈　進　）
83 中村　菜沙（福山誠之館）
84 小林　楓果（福山葦陽）
85 石原　瑠華（　府　中　）
86 岡田　楓花（福山明王台）
87 桒田佳帆子（市立福山）
88 梅田　夏愛（　盈　進　）
89 渡邊　優那（近大福山）
90 杉之原菜緒（福山誠之館）
91 藤井向日葵（　大　門　）
92 旅谷　優里（福山明王台）
93 田中ユリア（市立福山）
94 町口　妃奈（近大福山）
95 能宗　咲綺（　府　中　）
96 渡邉乃々佳（福山誠之館）
97 金髙　芽依（　戸　手　）
98 岩谷ひなた（福山誠之館）
99 田中　巴子（　盈　進　）
100 安部妃奈乃（暁の星女子）
101 長畑和花子（市立福山）
102 片田　彩花（近大福山）
103 河田　清楓（福山誠之館）
104 前原　亜実（　府　中　）
105 深田千絵子（福山明王台）
106 廣畑　奈弓（　盈　進　）
107 百澤　柚香（福山誠之館）
108 大元　美咲（銀河学院）
109 高田　侑花（　戸　手　）
110 松浦　朱美（　大　門　）
111 寄高　柚葉（市立福山）
112 藤川　寛菜（広大附福山）
113 安部　優沙（市立福山）
114 柳田　望羽（　盈　進　）
115 沖　　遥佳（　大　門　）
116 坂本　真海（福山誠之館）
117 熊谷　咲希（福山商業）
118 安達　千紗（市立福山）
119 佐藤　真帆（福山誠之館）
120 岩井　奏空（　府　中　）
121 下見こころ（福山明王台）

加納　和波（福山誠之館）122
中塔　來愛（　戸　手　）123
平田　和詩（福山明王台）124
丸山　凛奈（福山葦陽）125
亀田有香理（　盈　進　）126
向井　優衣（福山誠之館）127
山部　莉乃（近大福山）128
前田　真衣（神　　辺）129
井上　明音（市立福山）130
麻生　夏希（　盈　進　）131
矢尾　優奈（市立福山）132
藪亀　はな（　盈　進　）133
山室　りな（　大　門　）134
横村和可子（広大附福山）135
田辺　美心（暁の星女子）136
切原いちか（　府　中　）137
山﨑　柚里（近大福山）138
山口　　凜（福山誠之館）139
皿谷　望恵（市立福山）140
髙橋　夏音（福山明王台）141
松本冴瑛子（福山誠之館）142
秦　みのり（　盈　進　）143
青景　音々（近大福山）144
鈴木千登勢（福山誠之館）145
宮崎　由奈（　大　門　）146
森本　悠莉（　戸　手　）147
寺岡　由菜（福山誠之館）148
山本　恵理（市立福山）149
小森　千聡（　府　中　）150
小黒　梨鈴（福山葦陽）151
大元ちゃこ（近大福山）152
山形　　純（福山誠之館）153
宗岡ほのか（銀河学院）154
松岡　舞香（市立福山）155
門田　佳歩（　戸　手　）156
杉原　　凜（福山明王台）157
神田　瑠花（福山明王台）158
粟村　心虹（　府　中　）159
三好　結衣（福山誠之館）160
松井　杏奈（神　　辺）161
大平　美空（　盈　進　）162