２年男子ダブルス

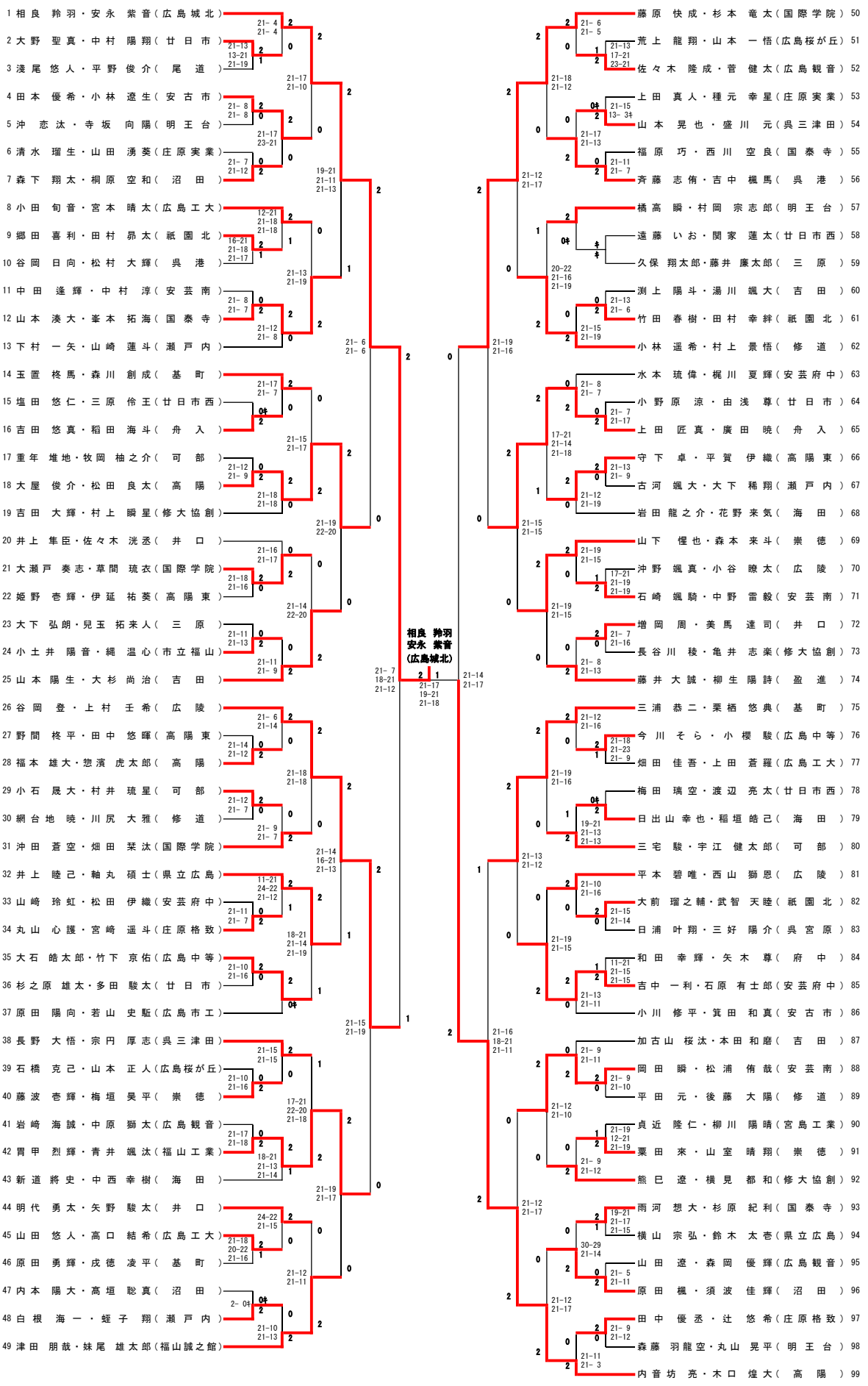
1 相良 羚羽・安永 紫音（広島城北）
2 大野 聖真・中村 陽翔（廿日市）
3 淺尾 悠人・平野 俊介（尾道）
4 田本 優希・小林 遼生（安古市）
5 沖 恋汰・寺坂 向陽（明王台）
6 清水 瑠生・山田 湧葵（庄原実業）
7 森下 翔太・桐原 空和（沼田）
8 小田 旬音・宮本 晴太（広島工大）
9 郷田 喜利・田村 昴太（祇園北）
10 谷岡 日向・松村 大輝（呉港）
11 中田 逢輝・中村 淳（安芸南）
12 山本 湊大・峯本 拓海（国泰寺）
13 下村 一矢・山崎 蓮斗（瀬戸内）
14 玉置 柊馬・森川 創成（基町）
15 塩田 悠仁・三原 伶王（廿日市西）
16 吉田 悠真・稲田 海斗（舟入）
17 重年 堆地・牧岡 柚之介（可部）
18 大屋 俊介・松田 良太（高陽）
19 吉田 大輝・村上 瞬星（修大協創）
20 井上 隼臣・佐々木 洸丞（井口）
21 大瀬戸 奏志・草間 琉衣（国際学院）
22 姫野 壱輝・伊延 祐葵（高陽東）
23 大下 弘朗・兒玉 拓来人（三原）
24 小土井 陽音・縄 温心（市立福山）
25 山本 陽生・大杉 尚治（吉田）
26 谷岡 登・上村 壬希（広陵）
27 野間 柊平・田中 悠暉（高陽東）
28 福本 雄大・惣濱 虎太郎（高陽）
29 小石 晟大・村井 琉星（可部）
30 網台地 暁・川尻 大雅（修道）
31 沖田 蒼空・畑田 栞汰（国際学院）
32 井上 睦己・軸丸 碩士（県立広島）
33 山崎 玲虹・松田 伊織（安芸府中）
34 丸山 心護・宮崎 遥斗（庄原格致）
35 大石 皓太郎・竹下 京佑（広島中等）
36 杉之原 雄太・多田 駿太（廿日市）
37 原田 陽向・若山 史駈（広島市工）
38 長野 大悟・宗円 厚志（呉三津田）
39 石橋 克己・山本 正人（広島桜が丘）
40 藤波 壱輝・梅垣 昊平（崇徳）
41 岩崎 海誠・中原 獅太（広島観音）
42 胃甲 烈輝・青井 颯汰（福山工業）
43 新道 將史・中西 幸樹（海田）
44 明代 勇太・矢野 駿太（井口）
45 山田 悠人・高口 結希（広島工大）
46 原田 勇輝・戌徳 凌平（基町）
47 内本 陽大・髙垣 聡真（沼田）
48 白根 海一・蛭子 翔（瀬戸内）
49 津田 朋哉・妹尾 雄太郎（福山誠之館）
相良 羚羽
安永 紫音
（広島城北）
藤原 快成・杉本 竜太（国際学院）50
荒上 龍翔・山本 一悟（広島桜が丘）51
佐々木 隆成・菅 健太（広島観音）52
上田 真人・種元 幸星（庄原実業）53
山本 晃也・盛川 元（呉三津田）54
福原 巧・西川 空良（国泰寺）55
斉藤 志侑・吉中 楓馬（呉港）56
橋高 瞬・村岡 宗志郎（明王台）57
遠藤 いお・関家 蓮太（廿日市西）58
久保 翔太郎・藤井 廉太郎（三原）59
渕上 陽斗・湯川 颯大（吉田）60
竹田 春樹・田村 幸絆（祇園北）61
小林 遥希・村上 景悟（修道）62
水本 琉偉・梶川 夏輝（安芸府中）63
小野原 涼・由浅 尊（廿日市）64
上田 匠真・廣田 暁（舟入）65
守下 卓・平賀 伊織（高陽東）66
古河 颯大・大下 稀翔（瀬戸内）67
岩田 龍之介・花野 来気（海田）68
山下 惺也・森本 来斗（崇徳）69
沖野 颯真・小谷 瞭太（広陵）70
石崎 颯騎・中野 雷毅（安芸南）71
増岡 周・美馬 達司（井口）72
長谷川 稜・亀井 志楽（修大協創）73
藤井 大誠・柳生 陽詩（盈進）74
三浦 恭二・栗栖 悠典（基町）75
今川 そら・小櫻 駿（広島中等）76
畑田 佳吾・上田 蒼羅（広島工大）77
梅田 璃空・渡辺 亮太（廿日市西）78
日出山 幸也・稲垣 皓己（海田）79
三宅 駿・宇江 健太郎（可部）80
平本 碧唯・西山 獅恩（広陵）81
大前 瑠之輔・武智 天睦（祇園北）82
日浦 叶翔・三好 陽介（呉宮原）83
和田 幸輝・矢木 尊（府中）84
吉中 一利・石原 有士郎（安芸府中）85
小川 修平・箕田 和真（安古市）86
加古山 桜汰・本田 和磨（吉田）87
岡田 瞬・松浦 侑哉（安芸南）88
平田 元・後藤 大陽（修道）89
貞近 隆仁・柳川 陽晴（宮島工業）90
粟田 來・山室 晴翔（崇徳）91
熊巳 遼・横見 都和（修大協創）92
雨河 想大・杉原 紀利（国泰寺）93
横山 宗弘・鈴木 太壱（県立広島）94
山田 遼・森岡 優輝（広島観音）95
原田 楓・須波 佳輝（沼田）96
田中 優丞・辻 悠希（庄原格致）97
森藤 羽龍空・丸山 晃平（明王台）98
内音坊 亮・木口 煌大（高陽）99