2年女子ダブルス

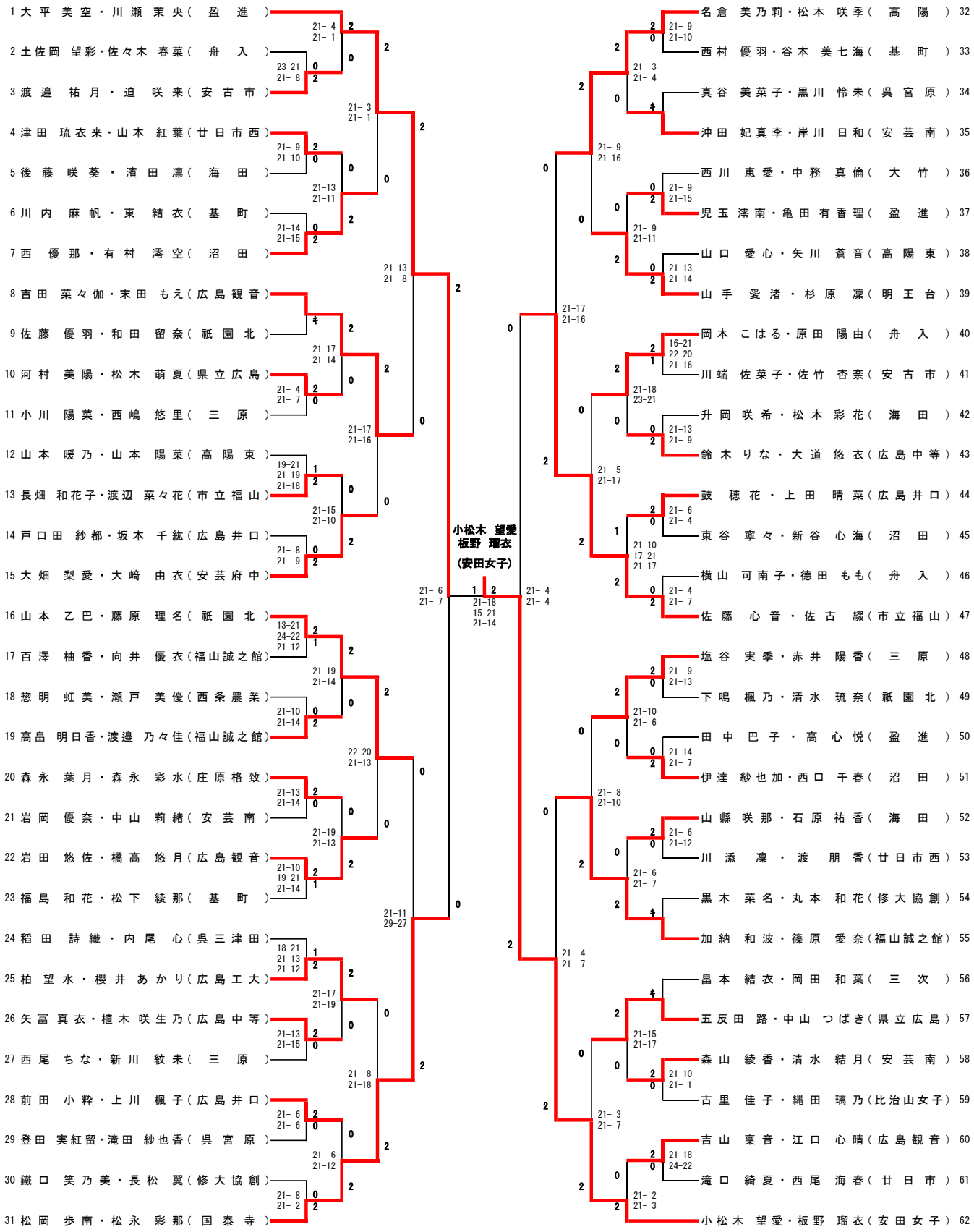
1 大平 美空・川瀬 茉央（盈 進）
2 土佐岡 望彩・佐々木 春菜（舟 入）
3 渡邉 祐月・迫 咲来（安古市）
4 津田 琉衣来・山本 紅葉（廿日市西）
5 後藤 咲葵・濱田 凛（海 田）
6 川内 麻帆・東 結衣（基 町）
7 西 優那・有村 澪空（沼 田）
8 吉田 菜々伽・末田 もえ（広島観音）
9 佐藤 優羽・和田 留奈（祇園北）
10 河村 美陽・松木 萌夏（県立広島）
11 小川 陽菜・西嶋 悠里（三 原）
12 山本 暖乃・山本 陽菜（高陽東）
13 長畑 和花子・渡辺 菜々花（市立福山）
14 戸口田 紗都・坂本 千紘（広島井口）
15 大畑 梨愛・大崎 由衣（安芸府中）
16 山本 乙巴・藤原 理名（祇園北）
17 百澤 柚香・向井 優衣（福山誠之館）
18 惣明 虹美・瀬戸 美優（西条農業）
19 高畠 明日香・渡邉 乃々佳（福山誠之館）
20 森永 葉月・森永 彩水（庄原格致）
21 岩岡 優奈・中山 莉緒（安芸南）
22 岩田 悠佐・橋髙 悠月（広島観音）
23 福島 和花・松下 綾那（基 町）
24 稲田 詩織・内尾 心（呉三津田）
25 柏 望水・櫻井 あかり（広島工大）
26 矢冨 真衣・植木 咲生乃（広島中等）
27 西尾 ちな・新川 紋未（三 原）
28 前田 小粋・上川 楓子（広島井口）
29 登田 実紅留・滝田 紗也香（呉宮原）
30 鐵口 笑乃美・長松 翼（修大協創）
31 松岡 歩南・松永 彩那（国泰寺）
32 名倉 美乃莉・松本 咲季（高 陽）
33 西村 優羽・谷本 美七海（基 町）
34 真谷 美菜子・黒川 怜未（呉宮原）
35 沖田 妃真李・岸川 日和（安芸南）
36 西川 恵愛・中務 真倫（大 竹）
37 児玉 澪南・亀田 有香理（盈 進）
38 山口 愛心・矢川 蒼音（高陽東）
39 山手 愛渚・杉原 凜（明王台）
40 岡本 こはる・原田 陽由（舟 入）
41 川端 佐菜子・佐竹 杏奈（安古市）
42 升岡 咲希・松本 彩花（海 田）
43 鈴木 りな・大道 悠衣（広島中等）
44 鼓 穂花・上田 晴菜（広島井口）
45 東谷 寧々・新谷 心海（沼 田）
46 横山 可南子・徳田 もも（舟 入）
47 佐藤 心音・佐古 綴（市立福山）
48 塩谷 実季・赤井 陽香（三 原）
49 下鳴 楓乃・清水 琉奈（祇園北）
50 田中 巴子・高 心悦（盈 進）
51 伊達 紗也加・西口 千春（沼 田）
52 山縣 咲那・石原 祐香（海 田）
53 川添 凜・渡 朋香（廿日市西）
54 黒木 菜名・丸本 和花（修大協創）
55 加納 和波・篠原 愛奈（福山誠之館）
56 畠本 結衣・岡田 和葉（三 次）
57 五反田 路・中山 つばき（県立広島）
58 森山 綾香・清水 結月（安芸南）
59 古里 佳子・縄田 璃乃（比治山女子）
60 吉山 稟音・江口 心晴（広島観音）
61 滝口 綺夏・西尾 海春（廿日市）
62 小松木 望愛・板野 瑠衣（安田女子）
小松木 望愛
板野 瑠衣
（安田女子）