1年女子ダブルス

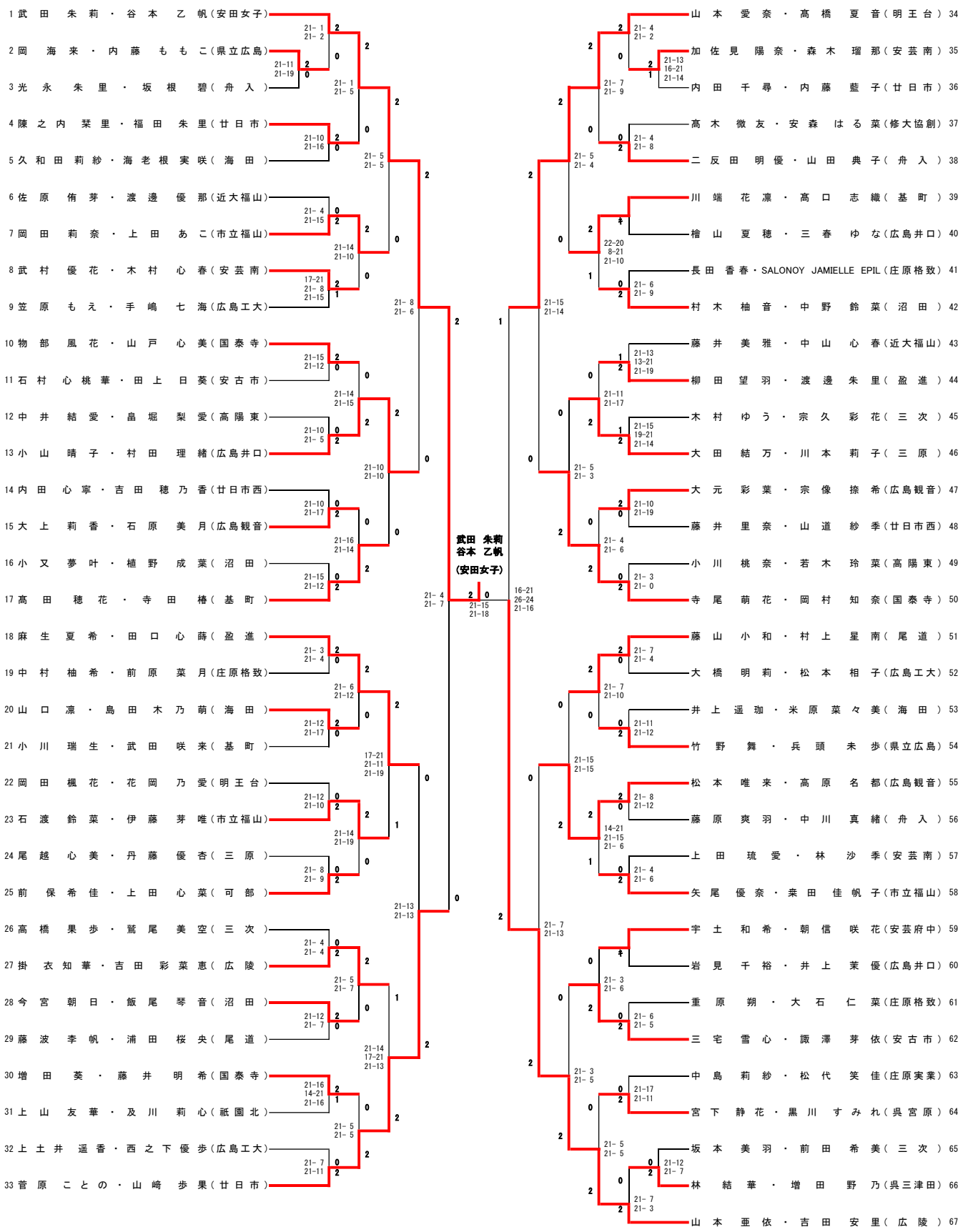
1 武田 朱莉・谷本 乙帆（安田女子）
2 岡 海来・内藤 ももこ（県立広島）
3 光永 朱里・坂根 碧（舟入）
4 陳之内 栞里・福田 朱里（廿日市）
5 久和田 莉紗・海老根 実咲（海田）
6 佐原 侑芽・渡邊 優那（近大福山）
7 岡田 莉奈・上田 あこ（市立福山）
8 武村 優花・木村 心春（安芸南）
9 笠原 もえ・手嶋 七海（広島工大）
10 物部 風花・山戸 心美（国泰寺）
11 石村 心桃華・田上 日葵（安古市）
12 中井 結愛・畠堀 梨愛（高陽東）
13 小山 晴子・村田 理緒（広島井口）
14 内田 心寧・吉田 穂乃香（廿日市西）
15 大上 莉香・石原 美月（広島観音）
16 小又 夢叶・植野 成葉（沼田）
17 高田 穂花・寺田 椿（基町）
18 麻生 夏希・田口 心蒔（盈進）
19 中村 柚希・前原 菜月（庄原格致）
20 山口 凛・島田 木乃萌（海田）
21 小川 瑞生・武田 咲来（基町）
22 岡田 楓花・花岡 乃愛（明王台）
23 石渡 鈴菜・伊藤 芽唯（市立福山）
24 尾越 心美・丹藤 優杏（三原）
25 前保 希佳・上田 心菜（可部）
26 高橋 果歩・鷲尾 美空（三次）
27 掛衣 知華・吉田 彩菜恵（広陵）
28 今宮 朝日・飯尾 琴音（沼田）
29 藤波 李帆・浦田 桜央（尾道）
30 増田 葵・藤井 明希（国泰寺）
31 上山 友華・及川 莉心（祇園北）
32 上土井 遥香・西之下 優歩（広島工大）
33 菅原 ことの・山崎 歩果（廿日市）
34 山本 愛奈・高橋 夏音（明王台）
35 加佐見 陽奈・森木 瑠那（安芸南）
36 内田 千尋・内藤 藍子（廿日市）
37 高木 微友・安森 はる菜（修大協創）
38 二反田 明優・山田 典子（舟入）
39 川端 花凛・高口 志織（基町）
40 檜山 夏穂・三春 ゆな（広島井口）
41 長田 香春・SALONOY JAMIELLE EPIL（庄原格致）
42 村木 柚音・中野 鈴菜（沼田）
43 藤井 美雅・中山 心春（近大福山）
44 柳田 望羽・渡邊 朱里（盈進）
45 木村 ゆう・宗久 彩花（三次）
46 大田 結万・川本 莉子（三原）
47 大元 彩葉・宗像 捺希（広島観音）
48 藤井 里奈・山道 紗季（廿日市西）
49 小川 桃奈・若木 玲菜（高陽東）
50 寺尾 萌花・岡村 知奈（国泰寺）
51 藤山 小和・村上 星南（尾道）
52 大橋 明莉・松本 相子（広島工大）
53 井上 遥珈・米原 菜々美（海田）
54 竹野 舞・兵頭 未歩（県立広島）
55 松本 唯来・高原 名都（広島観音）
56 藤原 爽羽・中川 真緒（舟入）
57 上田 琉愛・林 沙季（安芸南）
58 矢尾 優奈・桒田 佳帆子（市立福山）
59 宇土 和希・朝信 咲花（安芸府中）
60 岩見 千裕・井上 茉優（広島井口）
61 重原 朔・大石 仁菜（庄原格致）
62 三宅 雪心・諏澤 芽依（安古市）
63 中島 莉紗・松代 笑佳（庄原実業）
64 宮下 静花・黒川 すみれ（呉宮原）
65 坂本 美羽・前田 希美（三次）
66 林 結華・増田 野乃（呉三津田）
67 山本 亜依・吉田 安里（広陵）
武田 朱莉
谷本 乙帆
（安田女子）