第６回広島県高等学校学年別大会　　２０２５年２月１日（土）　広島市安佐北区スポーツセンター
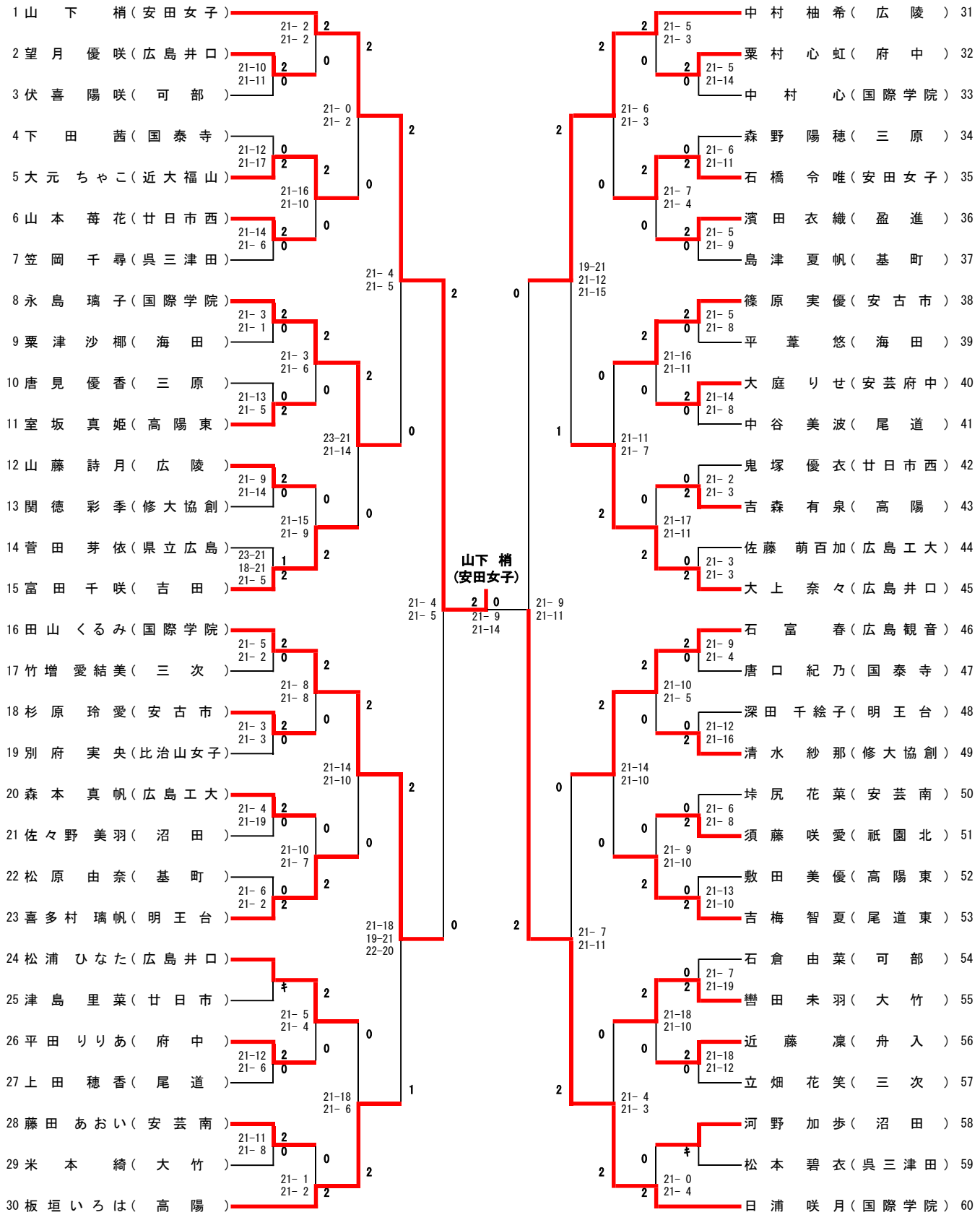
1年女子シングルス