男子シングルス

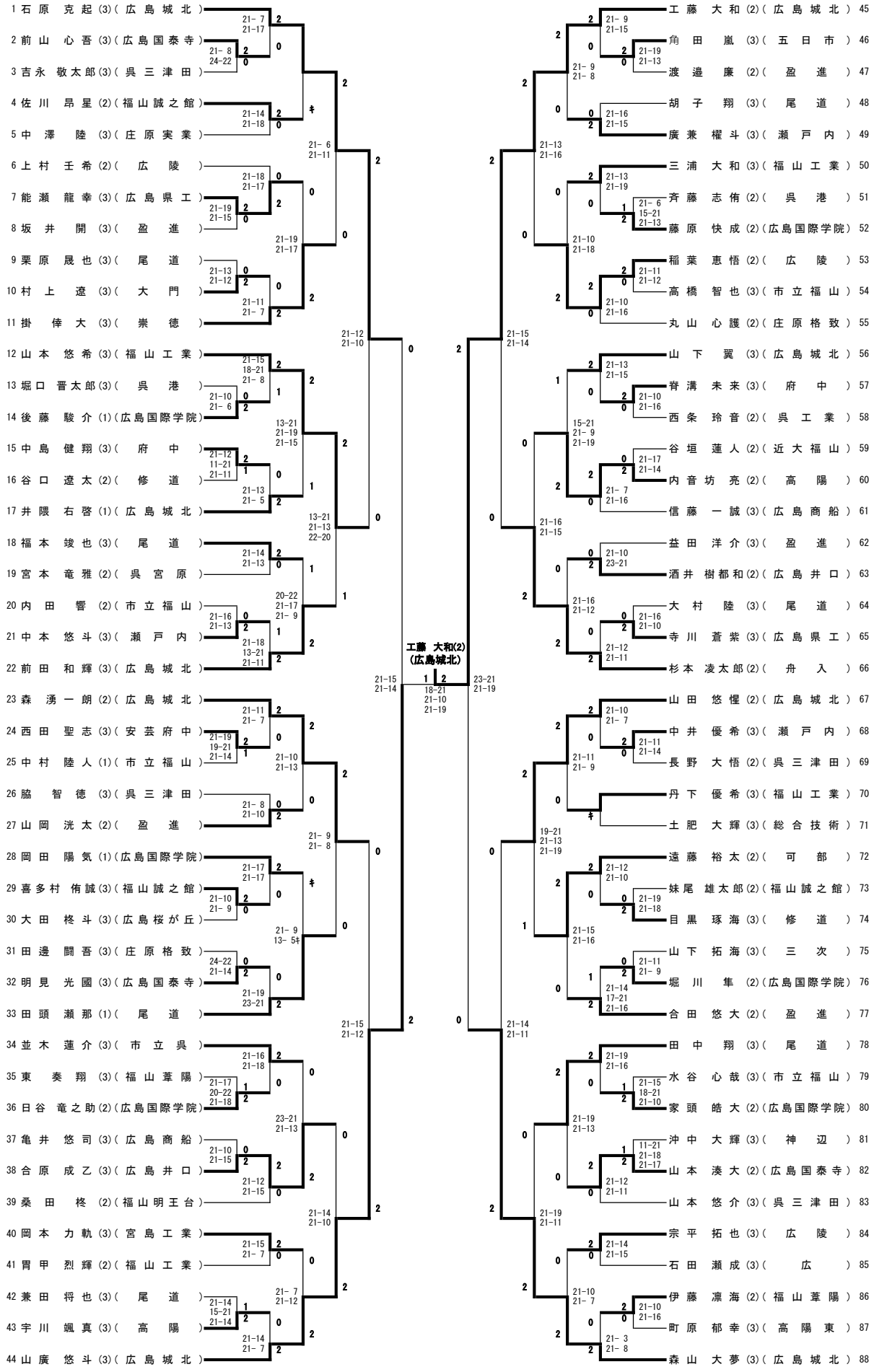
1 石原 克起(3)(広島城北)
2 前山 心吾(3)(広島国泰寺)
3 吉永 敬太郎(3)(呉三津田)
4 佐川 昂星(2)(福山誠之館)
5 中澤 陸(3)(庄原実業)
6 上村 壬希(2)(広陵)
7 能瀬 龍幸(3)(広島県工)
8 坂井 開(3)(盈進)
9 栗原 晟也(3)(尾道)
10 村上 遼(3)(大門)
11 掛 倖大(3)(崇徳)
12 山本 悠希(3)(福山工業)
13 堀口 晋太郎(3)(呉港)
14 後藤 駿介(1)(広島国際学院)
15 中島 健翔(3)(府中)
16 谷口 遼太(2)(修道)
17 井隈 右啓(1)(広島城北)
18 福本 竣也(3)(尾道)
19 宮本 竜雅(2)(呉宮原)
20 内田 響(2)(市立福山)
21 中本 悠斗(3)(瀬戸内)
22 前田 和輝(3)(広島城北)
23 森 湧一朗(2)(広島城北)
24 西田 聖志(3)(安芸府中)
25 中村 陸人(1)(市立福山)
26 脇 智徳(3)(呉三津田)
27 山岡 洸太(2)(盈進)
28 岡田 陽気(1)(広島国際学院)
29 喜多村 侑誠(3)(福山誠之館)
30 大田 柊斗(3)(広島桜が丘)
31 田邊 闘吾(3)(庄原格致)
32 明見 光國(3)(広島国泰寺)
33 田頭 瀬那(1)(尾道)
34 並木 蓮介(3)(市立呉)
35 東 奏翔(3)(福山葦陽)
36 日谷 竜之助(2)(広島国際学院)
37 亀井 悠司(3)(広島商船)
38 合原 成乙(3)(広島井口)
39 桑田 柊(2)(福山明王台)
40 岡本 力軌(3)(宮島工業)
41 胃甲 烈輝(2)(福山工業)
42 兼田 将也(3)(尾道)
43 宇川 颯真(3)(高陽)
44 山廣 悠斗(3)(広島城北)
工藤 大和(2)
(広島城北)
工藤 大和(2)(広島城北) 45
角田 嵐(3)(五日市) 46
渡邉 廉(2)(盈進) 47
胡子 翔(3)(尾道) 48
廣兼 櫂斗(3)(瀬戸内) 49
三浦 大和(3)(福山工業) 50
斉藤 志侑(2)(呉港) 51
藤原 快成(2)(広島国際学院) 52
稲葉 恵悟(2)(広陵) 53
高橋 智也(3)(市立福山) 54
丸山 心護(2)(庄原格致) 55
山下 翼(3)(広島城北) 56
脊溝 未来(3)(府中) 57
西条 玲音(2)(呉工業) 58
谷垣 蓮人(2)(近大福山) 59
内音坊 亮(2)(高陽) 60
信藤 一誠(3)(広島商船) 61
益田 洋介(3)(盈進) 62
酒井 樹都和(2)(広島井口) 63
大村 陸(3)(尾道) 64
寺川 蒼紫(3)(広島県工) 65
杉本 凌太郎(2)(舟入) 66
山田 悠惺(2)(広島城北) 67
中井 優希(3)(瀬戸内) 68
長野 大悟(2)(呉三津田) 69
丹下 優希(3)(福山工業) 70
土肥 大輝(3)(総合技術) 71
遠藤 裕太(2)(可部) 72
妹尾 雄太郎(2)(福山誠之館) 73
目黒 琢海(3)(修道) 74
山下 拓海(3)(三次) 75
堀川 隼(2)(広島国際学院) 76
合田 悠大(2)(盈進) 77
田中 翔(3)(尾道) 78
水谷 心哉(3)(市立福山) 79
家頭 皓大(2)(広島国際学院) 80
沖中 大輝(3)(神辺) 81
山本 湊大(2)(広島国泰寺) 82
山本 悠介(3)(呉三津田) 83
宗平 拓也(3)(広陵) 84
石田 瀬成(3)(広) 85
伊藤 凛海(2)(福山葦陽) 86
町原 郁幸(3)(高陽東) 87
森山 大夢(3)(広島城北) 88