男子ダブルス

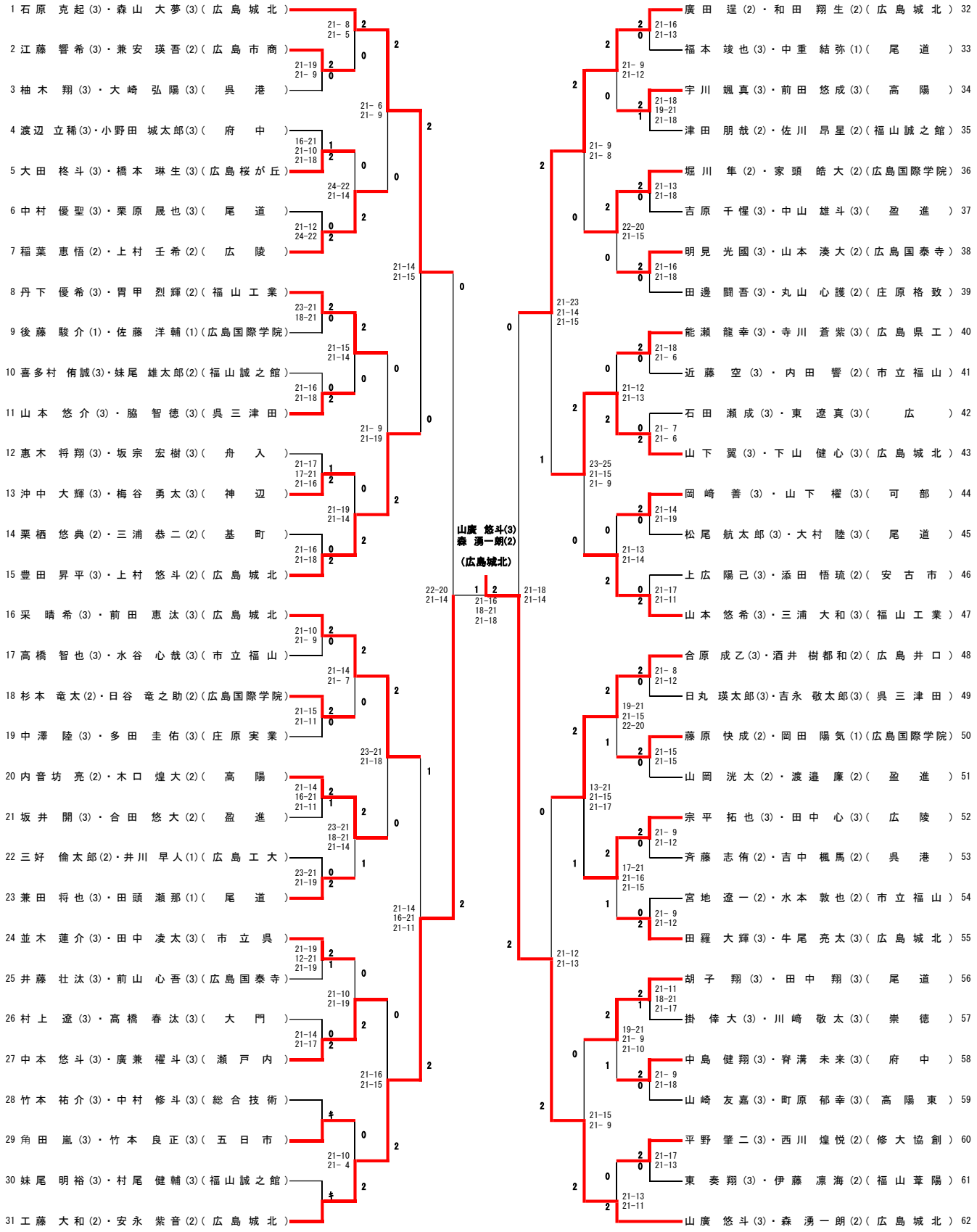
1 石原 克起(3)・森山 大夢(3)(広島城北)
2 江藤 響希(3)・兼安 瑛吾(2)(広島市商)
3 柚木 翔(3)・大崎 弘陽(3)(呉港)
4 渡辺 立稀(3)・小野田 城太郎(3)(府中)
5 大田 柊斗(3)・橋本 琳生(3)(広島桜が丘)
6 中村 優聖(3)・栗原 晟也(3)(尾道)
7 稲葉 恵悟(2)・上村 壬希(2)(広陵)
8 丹下 優希(3)・胃甲 烈輝(2)(福山工業)
9 後藤 駿介(1)・佐藤 洋輔(1)(広島国際学院)
10 喜多村 侑誠(3)・妹尾 雄太郎(2)(福山誠之館)
11 山本 悠介(3)・脇 智徳(3)(呉三津田)
12 惠木 将翔(3)・坂宗 宏樹(3)(舟入)
13 沖中 大輝(3)・梅谷 勇太(3)(神辺)
14 栗栖 悠典(2)・三浦 恭二(2)(基町)
15 豊田 昇平(3)・上村 悠斗(2)(広島城北)
16 采 晴希(3)・前田 恵汰(3)(広島城北)
17 高橋 智也(3)・水谷 心哉(3)(市立福山)
18 杉本 竜太(2)・日谷 竜之助(2)(広島国際学院)
19 中澤 陸(3)・多田 圭佑(3)(庄原実業)
20 内音坊 亮(2)・木口 煌大(2)(高陽)
21 坂井 開(3)・合田 悠大(2)(盈進)
22 三好 倫太郎(2)・井川 早人(1)(広島工大)
23 兼田 将也(3)・田頭 瀬那(1)(尾道)
24 並木 蓮介(3)・田中 凌太(3)(市立呉)
25 井藤 壮汰(3)・前山 心吾(3)(広島国泰寺)
26 村上 遼(3)・高橋 春汰(3)(大門)
27 中本 悠斗(3)・廣兼 櫂斗(3)(瀬戸内)
28 竹本 祐介(3)・中村 修斗(3)(総合技術)
29 角田 嵐(3)・竹本 良正(3)(五日市)
30 妹尾 明裕(3)・村尾 健輔(3)(福山誠之館)
31 工藤 大和(2)・安永 紫音(2)(広島城北)
32 廣田 逞(2)・和田 翔生(2)(広島城北)
33 福本 竣也(3)・中重 結弥(1)(尾道)
34 宇川 颯真(3)・前田 悠成(3)(高陽)
35 津田 朋哉(2)・佐川 昂星(2)(福山誠之館)
36 堀川 隼(2)・家頭 皓大(2)(広島国際学院)
37 吉原 千惺(3)・中山 雄斗(3)(盈進)
38 明見 光國(3)・山本 湊大(2)(広島国泰寺)
39 田邊 闘吾(3)・丸山 心護(2)(庄原格致)
40 能瀬 龍幸(3)・寺川 蒼紫(3)(広島県工)
41 近藤 空(3)・内田 響(2)(市立福山)
42 石田 瀬成(3)・東 遼真(3)(広)
43 山下 翼(3)・下山 健心(3)(広島城北)
44 岡崎 善(3)・山下 櫂(3)(可部)
45 松尾 航太郎(3)・大村 陸(3)(尾道)
46 上広 陽己(3)・添田 悟琉(2)(安古市)
47 山本 悠希(3)・三浦 大和(3)(福山工業)
48 合原 成乙(3)・酒井 樹都和(2)(広島井口)
49 日丸 瑛太郎(3)・吉永 敬太郎(3)(呉三津田)
50 藤原 快成(2)・岡田 陽気(1)(広島国際学院)
51 山岡 洸太(2)・渡邉 廉(2)(盈進)
52 宗平 拓也(3)・田中 心(3)(広陵)
53 斉藤 志侑(2)・吉中 楓馬(2)(呉港)
54 宮地 遼一(2)・水本 敦也(2)(市立福山)
55 田羅 大輝(3)・牛尾 亮太(3)(広島城北)
56 胡子 翔(3)・田中 翔(3)(尾道)
57 掛 倖大(3)・川崎 敬太(3)(崇徳)
58 中島 健翔(3)・脊溝 未来(3)(府中)
59 山崎 友嘉(3)・町原 郁幸(3)(高陽東)
60 平野 肇二(3)・西川 煌悦(2)(修大協創)
61 東 奏翔(3)・伊藤 凛海(2)(福山葦陽)
62 山廣 悠斗(3)・森 湧一朗(2)(広島城北)
山廣 悠斗(3)
森 湧一朗(2)
(広島城北)