女子シングルス

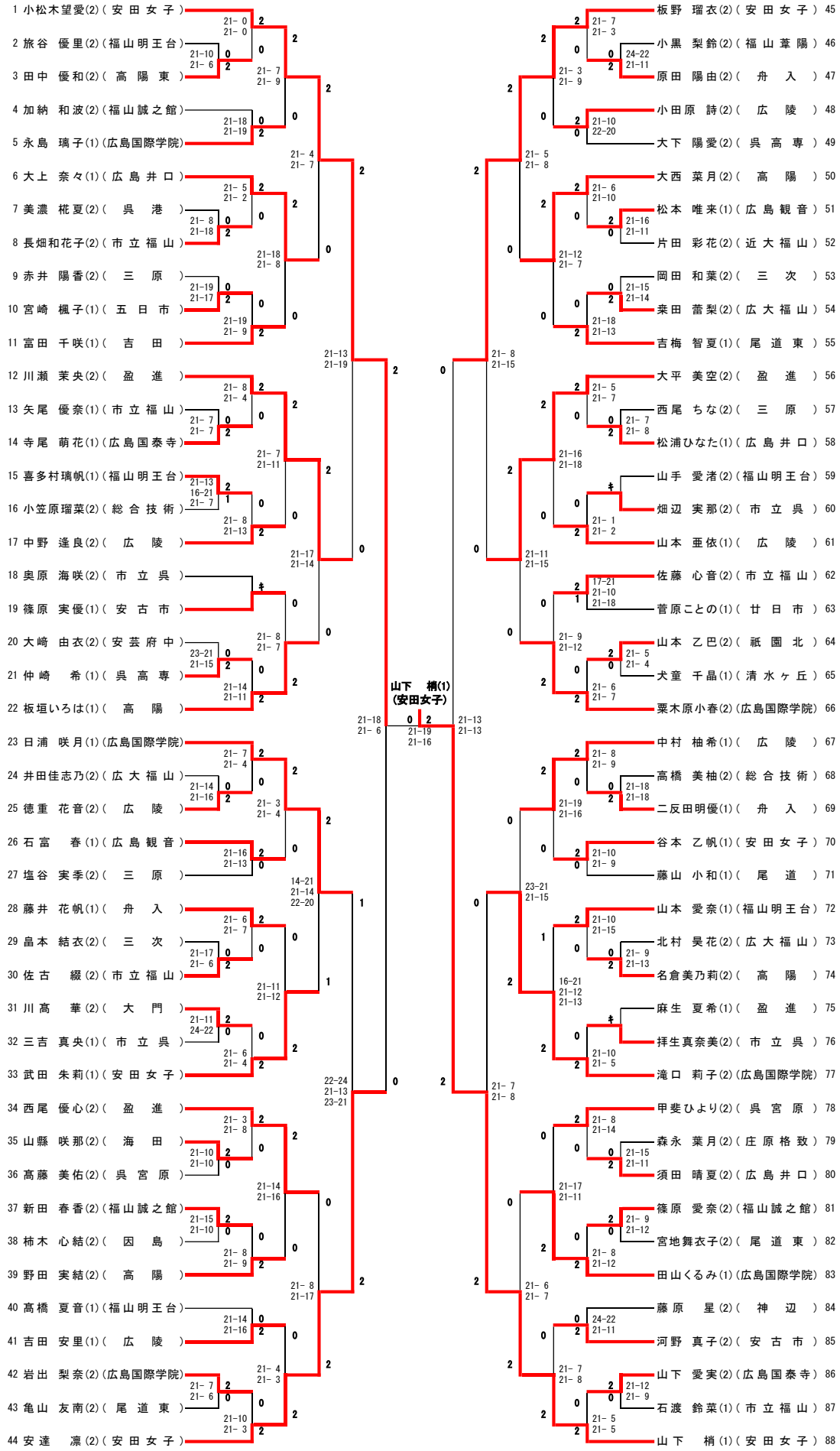
1 小松木望愛(2)(安田女子)
2 旅谷 優里(2)(福山明王台)
3 田中 優和(2)(高陽東)
4 加納 和波(2)(福山誠之館)
5 永島 璃子(1)(広島国際学院)
6 大上 奈々(1)(広島井口)
7 美濃 椛夏(2)(呉港)
8 長畑和花子(2)(市立福山)
9 赤井 陽香(2)(三原)
10 宮崎 楓子(1)(五日市)
11 富田 千咲(1)(吉田)
12 川瀬 茉央(2)(盈進)
13 矢尾 優奈(1)(市立福山)
14 寺尾 萌花(1)(広島国泰寺)
15 喜多村璃帆(1)(福山明王台)
16 小笠原瑠菜(2)(総合技術)
17 中野 逢良(2)(広陵)
18 奥原 海咲(2)(市立呉)
19 篠原 実優(1)(安古市)
20 大崎 由衣(2)(安芸府中)
21 仲崎 希(1)(呉高専)
22 板垣いろは(1)(高陽)
23 日浦 咲月(1)(広島国際学院)
24 井田佳志乃(2)(広大福山)
25 徳重 花音(2)(広陵)
26 石富 春(1)(広島観音)
27 塩谷 実季(2)(三原)
28 藤井 花帆(1)(舟入)
29 畠本 結衣(2)(三次)
30 佐古 綴(2)(市立福山)
31 川高 華(2)(大門)
32 三吉 真央(1)(市立呉)
33 武田 朱莉(1)(安田女子)
34 西尾 優心(2)(盈進)
35 山縣 咲那(2)(海田)
36 髙藤 美佑(2)(呉宮原)
37 新田 春香(2)(福山誠之館)
38 柿木 心結(2)(因島)
39 野田 実結(2)(高陽)
40 髙橋 夏音(1)(福山明王台)
41 吉田 安里(1)(広陵)
42 岩出 梨奈(2)(広島国際学院)
43 亀山 友南(2)(尾道東)
44 安達 凛(2)(安田女子)
45 板野 瑠衣(2)(安田女子)
46 小黒 梨鈴(2)(福山葦陽)
47 原田 陽由(2)(舟入)
48 小田原 詩(2)(広陵)
49 大下 陽愛(2)(呉高専)
50 大西 菜月(2)(高陽)
51 松本 唯来(1)(広島観音)
52 片田 彩花(2)(近大福山)
53 岡田 和葉(2)(三次)
54 桒田 蕾梨(2)(広大福山)
55 吉梅 智夏(1)(尾道東)
56 大平 美空(2)(盈進)
57 西尾 ちな(2)(三原)
58 松浦ひなた(1)(広島井口)
59 山手 愛渚(2)(福山明王台)
60 畑辺 実那(2)(市立呉)
61 山本 亜依(1)(広陵)
62 佐藤 心音(2)(市立福山)
63 菅原ことの(1)(廿日市)
64 山本 乙巴(2)(祇園北)
65 犬童 千晶(1)(清水ヶ丘)
66 粟木原小春(2)(広島国際学院)
67 中村 柚希(1)(広陵)
68 高橋 美柚(2)(総合技術)
69 二反田明優(1)(舟入)
70 谷本 乙帆(1)(安田女子)
71 藤山 小和(1)(尾道)
72 山本 愛奈(1)(福山明王台)
73 北村 昊花(2)(広大福山)
74 名倉美乃莉(2)(高陽)
75 麻生 夏希(1)(盈進)
76 拝生真奈美(2)(市立呉)
77 滝口 莉子(2)(広島国際学院)
78 甲斐ひより(2)(呉宮原)
79 森永 葉月(2)(庄原格致)
80 須田 晴夏(2)(広島井口)
81 篠原 愛奈(2)(福山誠之館)
82 宮地舞衣子(2)(尾道東)
83 田山くるみ(1)(広島国際学院)
84 藤原 星(2)(神辺)
85 河野 真子(2)(安古市)
86 山下 愛実(2)(広島国泰寺)
87 石渡 鈴菜(1)(市立福山)
88 山下 梢(1)(安田女子)
山下 梢(1)
(安田女子)