男子シングルス

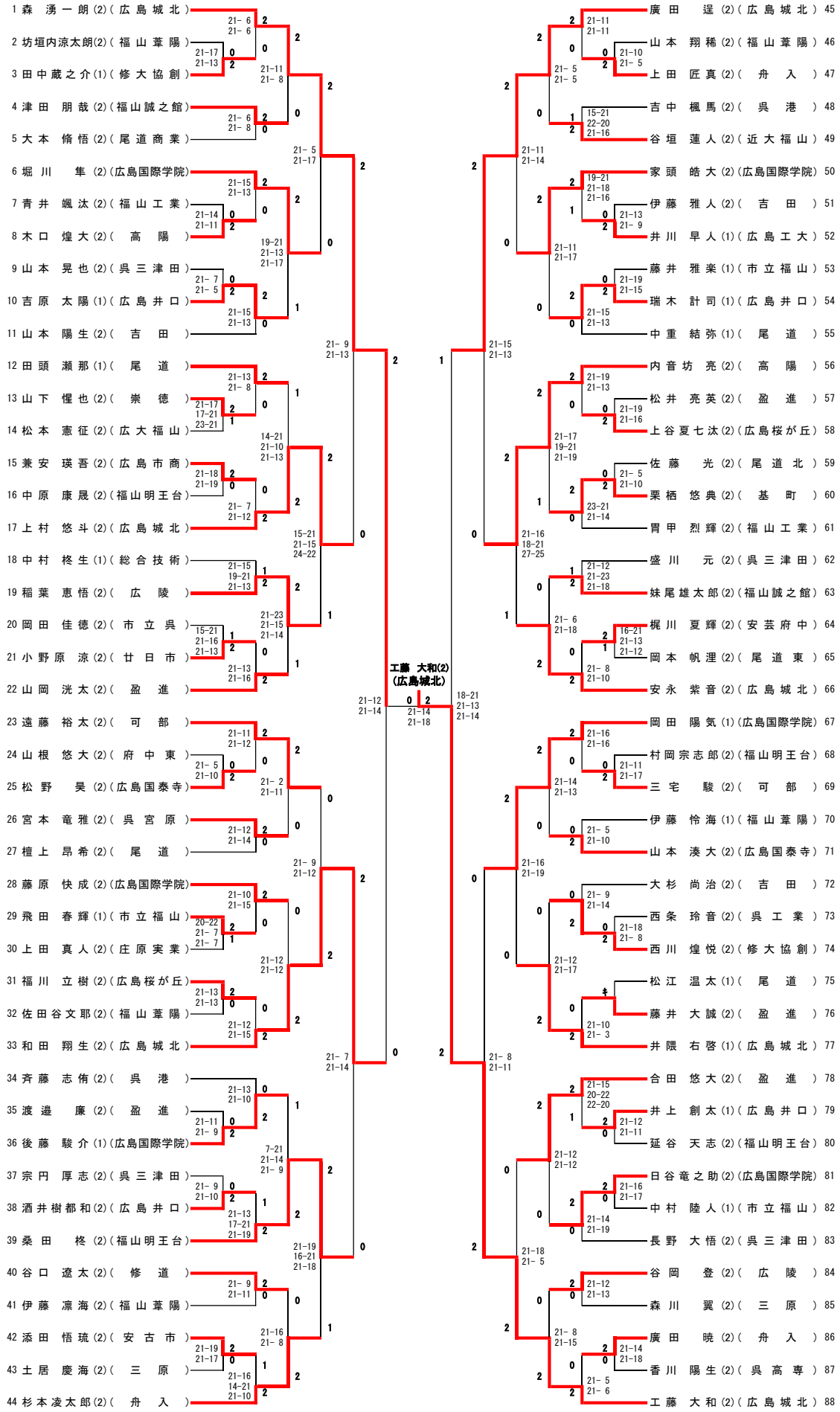
1 森 湧一朗(2)(広島城北)
2 坊垣内涼太朗(2)(福山葦陽)
3 田中蔵之介(1)(修大協創)
4 津田 朋哉(2)(福山誠之館)
5 大本 脩悟(2)(尾道商業)
6 堀川 隼(2)(広島国際学院)
7 青井 颯汰(2)(福山工業)
8 木口 煌大(2)(高陽)
9 山本 晃也(2)(呉三津田)
10 吉原 太陽(1)(広島井口)
11 山本 陽生(2)(吉田)
12 田頭 瀬那(1)(尾道)
13 山下 惺也(2)(崇徳)
14 松本 憲征(2)(広大福山)
15 兼安 瑛吾(2)(広島市商)
16 中原 康晟(2)(福山明王台)
17 上村 悠斗(2)(広島城北)
18 中村 柊生(1)(総合技術)
19 稲葉 恵悟(2)(広陵)
20 岡田 佳徳(2)(市立呉)
21 小野原 涼(2)(廿日市)
22 山岡 洸太(2)(盈進)
23 遠藤 裕太(2)(可部)
24 山根 悠大(2)(府中東)
25 松野 昊(2)(広島国泰寺)
26 宮本 竜雅(2)(呉宮原)
27 檀上 昂希(2)(尾道)
28 藤原 快成(2)(広島国際学院)
29 飛田 春輝(1)(市立福山)
30 上田 真人(2)(庄原実業)
31 福川 立樹(2)(広島桜が丘)
32 佐田谷文耶(2)(福山葦陽)
33 和田 翔生(2)(広島城北)
34 斉藤 志侑(2)(呉港)
35 渡邉 廉(2)(盈進)
36 後藤 駿介(1)(広島国際学院)
37 宗円 厚志(2)(呉三津田)
38 酒井樹都和(2)(広島井口)
39 桑田 柊(2)(福山明王台)
40 谷口 遼太(2)(修道)
41 伊藤 凛海(2)(福山葦陽)
42 添田 悟琉(2)(安古市)
43 土居 慶海(2)(三原)
44 杉本凌太郎(2)(舟入)
45 廣田 逞(2)(広島城北)
46 山本 翔稀(2)(福山葦陽)
47 上田 匠真(2)(舟入)
48 吉中 楓馬(2)(呉港)
49 谷垣 蓮人(2)(近大福山)
50 家頭 皓大(2)(広島国際学院)
51 伊藤 雅人(2)(吉田)
52 井川 早人(1)(広島工大)
53 藤井 雅楽(1)(市立福山)
54 瑞木 計司(1)(広島井口)
55 中重 結弥(1)(尾道)
56 内音坊 亮(2)(高陽)
57 松井 亮英(2)(盈進)
58 上谷夏七汰(2)(広島桜が丘)
59 佐藤 光(2)(尾道北)
60 栗栖 悠典(2)(基町)
61 胃甲 烈輝(2)(福山工業)
62 盛川 元(2)(呉三津田)
63 妹尾雄太郎(2)(福山誠之館)
64 梶川 夏輝(2)(安芸府中)
65 岡本 帆浬(2)(尾道東)
66 安永 紫音(2)(広島城北)
67 岡田 陽気(1)(広島国際学院)
68 村岡宗志郎(2)(福山明王台)
69 三宅 駿(2)(可部)
70 伊藤 怜海(1)(福山葦陽)
71 山本 湊大(2)(広島国泰寺)
72 大杉 尚治(2)(吉田)
73 西条 玲音(2)(呉工業)
74 西川 煌悦(2)(修大協創)
75 松江 温太(1)(尾道)
76 藤井 大誠(2)(盈進)
77 井隈 右啓(1)(広島城北)
78 合田 悠大(2)(盈進)
79 井上 創太(1)(広島井口)
80 延谷 天志(2)(福山明王台)
81 日谷竜之助(2)(広島国際学院)
82 中村 陸人(1)(市立福山)
83 長野 大悟(2)(呉三津田)
84 谷岡 登(2)(広陵)
85 森川 翼(2)(三原)
86 廣田 暁(2)(舟入)
87 香川 陽生(2)(呉高専)
88 工藤 大和(2)(広島城北)
工藤 大和(2)
(広島城北)