女子ダブルス

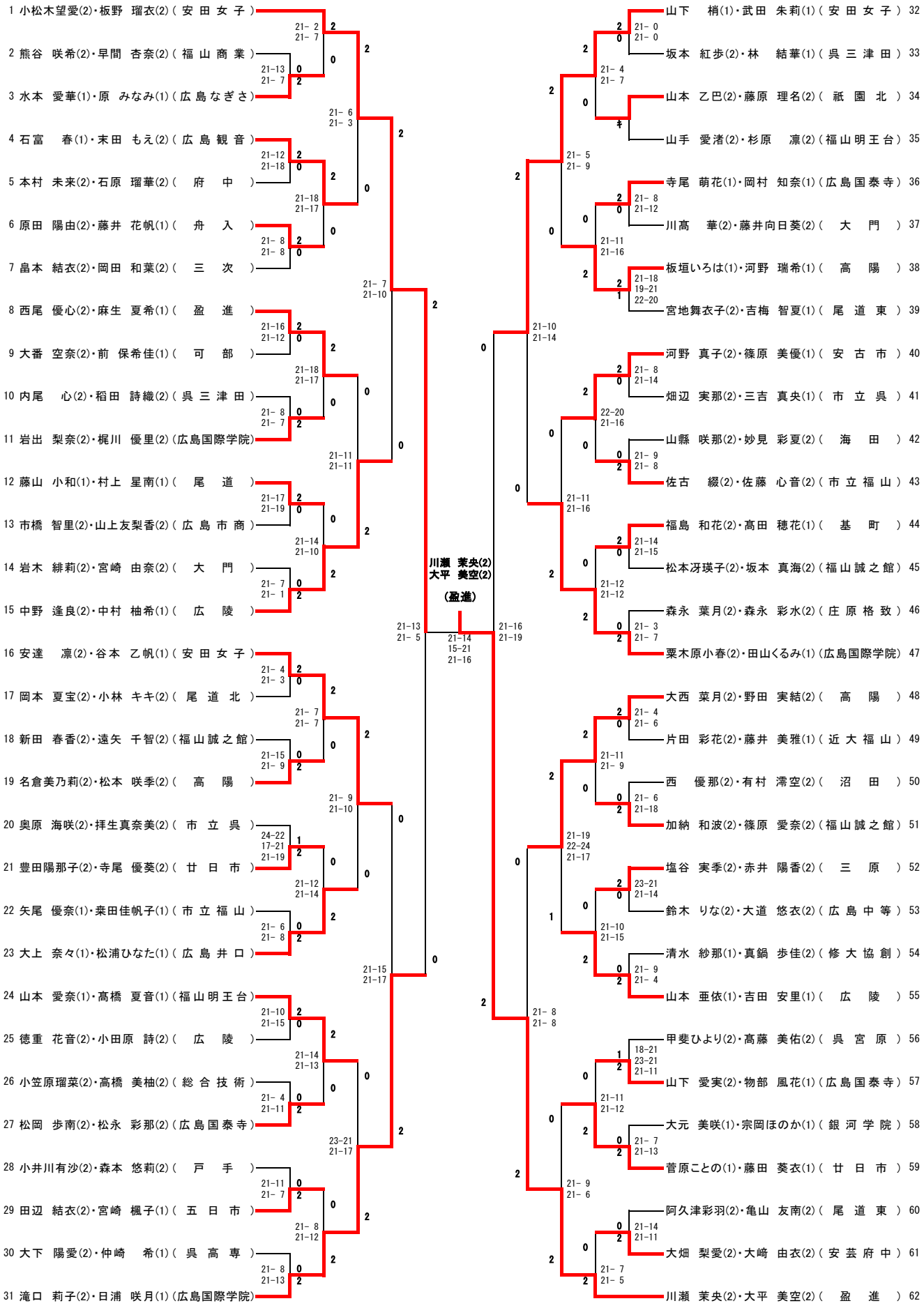
1 小松木望愛(2)・板野　瑠衣(2)（安田女子）
2 熊谷　咲希(2)・早間　杏奈(2)（福山商業）
3 水本　愛華(1)・原　みなみ(1)（広島なぎさ）
4 石富　春(1)・末田　もえ(2)（広島観音）
5 本村　未来(2)・石原　瑠華(2)（府中）
6 原田　陽由(2)・藤井　花帆(1)（舟入）
7 畠本　結衣(2)・岡田　和葉(2)（三次）
8 西尾　優心(2)・麻生　夏希(1)（盈進）
9 大番　空奈(2)・前　保希佳(1)（可部）
10 内尾　心(2)・稲田　詩織(2)（呉三津田）
11 岩出　梨奈(2)・梶川　優里(2)（広島国際学院）
12 藤山　小和(1)・村上　星南(1)（尾道）
13 市橋　智里(2)・山上友梨香(2)（広島市商）
14 岩木　緋莉(2)・宮崎　由奈(2)（大門）
15 中野　逢良(2)・中村　柚希(1)（広陵）
16 安達　凛(2)・谷本　乙帆(1)（安田女子）
17 岡本　夏宝(2)・小林　キキ(2)（尾道北）
18 新田　春香(2)・遠矢　千智(2)（福山誠之館）
19 名倉美乃莉(2)・松本　咲季(2)（高陽）
20 奥原　海咲(2)・拝生真奈美(2)（市立呉）
21 豊田陽那子(2)・寺尾　優葵(2)（廿日市）
22 矢尾　優奈(1)・桒田佳帆子(1)（市立福山）
23 大上　奈々(1)・松浦ひなた(1)（広島井口）
24 山本　愛奈(1)・髙橋　夏音(1)（福山明王台）
25 徳重　花音(2)・小田原　詩(2)（広陵）
26 小笠原瑠菜(2)・高橋　美柚(2)（総合技術）
27 松岡　歩南(2)・松永　彩那(2)（広島国泰寺）
28 小井川有沙(2)・森本　悠莉(2)（戸手）
29 田辺　結衣(2)・宮崎　楓子(1)（五日市）
30 大下　陽愛(2)・仲崎　希(1)（呉高専）
31 滝口　莉子(2)・日浦　咲月(1)（広島国際学院）
32 山下　梢(1)・武田　朱莉(1)（安田女子）
33 坂本　紅歩(2)・林　結華(1)（呉三津田）
34 山本　乙巴(2)・藤原　理名(2)（祇園北）
35 山手　愛渚(2)・杉原　凛(2)（福山明王台）
36 寺尾　萌花(1)・岡村　知奈(1)（広島国泰寺）
37 川髙　華(2)・藤井向日葵(2)（大門）
38 板垣いろは(1)・河野　瑞希(1)（高陽）
39 宮地舞衣子(2)・吉梅　智夏(1)（尾道東）
40 河野　真子(2)・篠原　美優(1)（安古市）
41 畑辺　実那(2)・三吉　真央(1)（市立呉）
42 山縣　咲那(2)・妙見　彩夏(2)（海田）
43 佐古　綴(2)・佐藤　心音(2)（市立福山）
44 福島　和花(2)・髙田　穂花(1)（基町）
45 松本冴瑛子(2)・坂本　真海(2)（福山誠之館）
46 森永　葉月(2)・森永　彩水(2)（庄原格致）
47 粟木原小春(2)・田山くるみ(1)（広島国際学院）
48 大西　菜月(2)・野田　実結(2)（高陽）
49 片田　彩花(2)・藤井　美雅(1)（近大福山）
50 西　優那(2)・有村　澪空(2)（沼田）
51 加納　和波(2)・篠原　愛奈(2)（福山誠之館）
52 塩谷　実季(2)・赤井　陽香(2)（三原）
53 鈴木　りな(2)・大道　悠衣(2)（広島中等）
54 清水　紗那(1)・真鍋　歩佳(2)（修大協創）
55 山本　亜依(1)・吉田　安里(1)（広陵）
56 甲斐ひより(2)・髙藤　美佑(2)（呉宮原）
57 山下　愛実(2)・物部　風花(1)（広島国泰寺）
58 大元　美咲(1)・宗岡ほのか(1)（銀河学院）
59 菅原ことの(1)・藤田　葵衣(1)（廿日市）
60 阿久津彩羽(2)・亀山　友南(2)（尾道東）
61 大畑　梨愛(2)・大崎　由衣(2)（安芸府中）
62 川瀬　茉央(2)・大平　美空(2)（盈進）
川瀬　茉央(2)
大平　美空(2)
（盈進）