男子シングルス

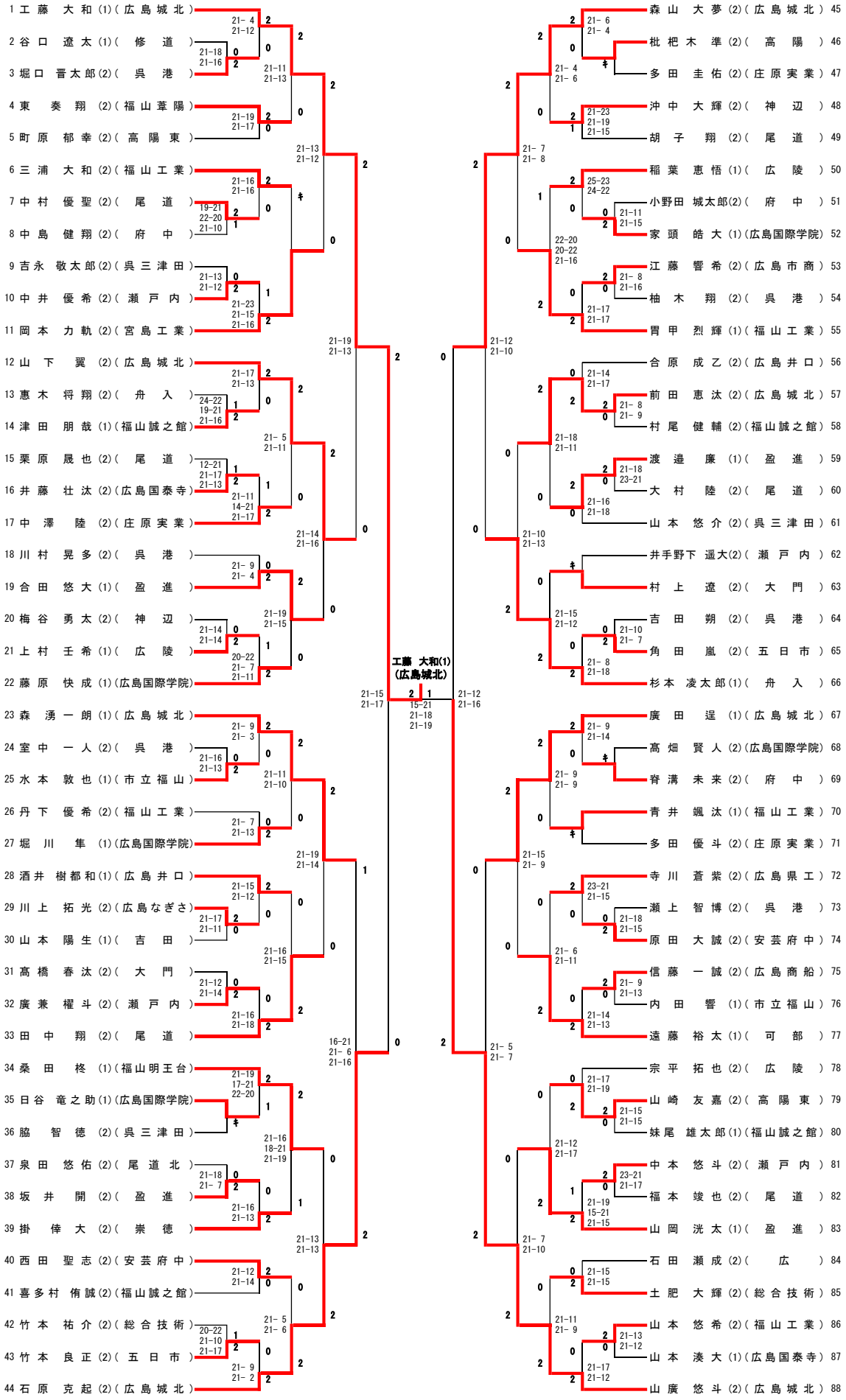
1 工藤 大和(1)(広島城北)
2 谷口 遼太(1)(修道)
3 堀口 晋太郎(2)(呉港)
4 東 奏翔(2)(福山葦陽)
5 町原 郁幸(2)(高陽東)
6 三浦 大和(2)(福山工業)
7 中村 優聖(2)(尾道)
8 中島 健翔(2)(府中)
9 吉永 敬太郎(2)(呉三津田)
10 中井 優希(2)(瀬戸内)
11 岡本 力軌(2)(宮島工業)
12 山下 翼(2)(広島城北)
13 恵木 将翔(2)(舟入)
14 津田 朋哉(1)(福山誠之館)
15 栗原 晟也(2)(尾道)
16 井藤 壮汰(2)(広島国泰寺)
17 中澤 陸(2)(庄原実業)
18 川村 晃多(2)(呉港)
19 合田 悠大(1)(盈進)
20 梅谷 勇太(2)(神辺)
21 上村 壬希(1)(広陵)
22 藤原 快成(1)(広島国際学院)
23 森 湧一朗(1)(広島城北)
24 室中 一人(2)(呉港)
25 水本 敦也(1)(市立福山)
26 丹下 優希(2)(福山工業)
27 堀川 隼(1)(広島国際学院)
28 酒井 樹都和(1)(広島井口)
29 川上 拓光(2)(広島なぎさ)
30 山本 陽生(1)(吉田)
31 髙橋 春汰(2)(大門)
32 廣兼 櫂斗(2)(瀬戸内)
33 田中 翔(2)(尾道)
34 桑田 柊(1)(福山明王台)
35 日谷 竜之助(1)(広島国際学院)
36 脇 智徳(2)(呉三津田)
37 泉田 悠佑(2)(尾道北)
38 坂井 開(2)(盈進)
39 掛 倖大(2)(崇徳)
40 西田 聖志(2)(安芸府中)
41 喜多村 侑誠(2)(福山誠之館)
42 竹本 祐介(2)(総合技術)
43 竹本 良正(2)(五日市)
44 石原 克起(2)(広島城北)
45 森山 大夢(2)(広島城北)
46 枇杷木 準(2)(高陽)
47 多田 圭佑(2)(庄原実業)
48 沖中 大輝(2)(神辺)
49 胡子 翔(2)(尾道)
50 稲葉 恵悟(1)(広陵)
51 小野田 城太郎(2)(府中)
52 家頭 皓大(1)(広島国際学院)
53 江藤 響希(2)(広島市商)
54 柚木 翔(2)(呉港)
55 胃甲 烈輝(1)(福山工業)
56 合原 成乙(2)(広島井口)
57 前田 恵汰(2)(広島城北)
58 村尾 健輔(2)(福山誠之館)
59 渡邉 廉(1)(盈進)
60 大村 陸(2)(尾道)
61 山本 悠介(2)(呉三津田)
62 井手野下 遥大(2)(瀬戸内)
63 村上 遼(2)(大門)
64 吉田 朔(2)(呉港)
65 角田 嵐(2)(五日市)
66 杉本 凌太郎(1)(舟入)
67 廣田 逞(1)(広島城北)
68 髙畑 賢人(2)(広島国際学院)
69 脊溝 未来(2)(府中)
70 青井 颯汰(1)(福山工業)
71 多田 優斗(2)(庄原実業)
72 寺川 蒼紫(2)(広島県工)
73 瀬上 智博(2)(呉港)
74 原田 大誠(2)(安芸府中)
75 信藤 一誠(2)(広島商船)
76 内田 響(1)(市立福山)
77 遠藤 裕太(1)(可部)
78 宗平 拓也(2)(広陵)
79 山崎 友嘉(2)(高陽東)
80 妹尾 雄太郎(1)(福山誠之館)
81 中本 悠斗(2)(瀬戸内)
82 福本 竣也(2)(尾道)
83 山岡 洸太(1)(盈進)
84 石田 瀬成(2)(広)
85 土肥 大輝(2)(総合技術)
86 山本 悠希(2)(福山工業)
87 山本 湊大(1)(広島国泰寺)
88 山廣 悠斗(2)(広島城北)
工藤 大和(1)
(広島城北)