女子ダブルス

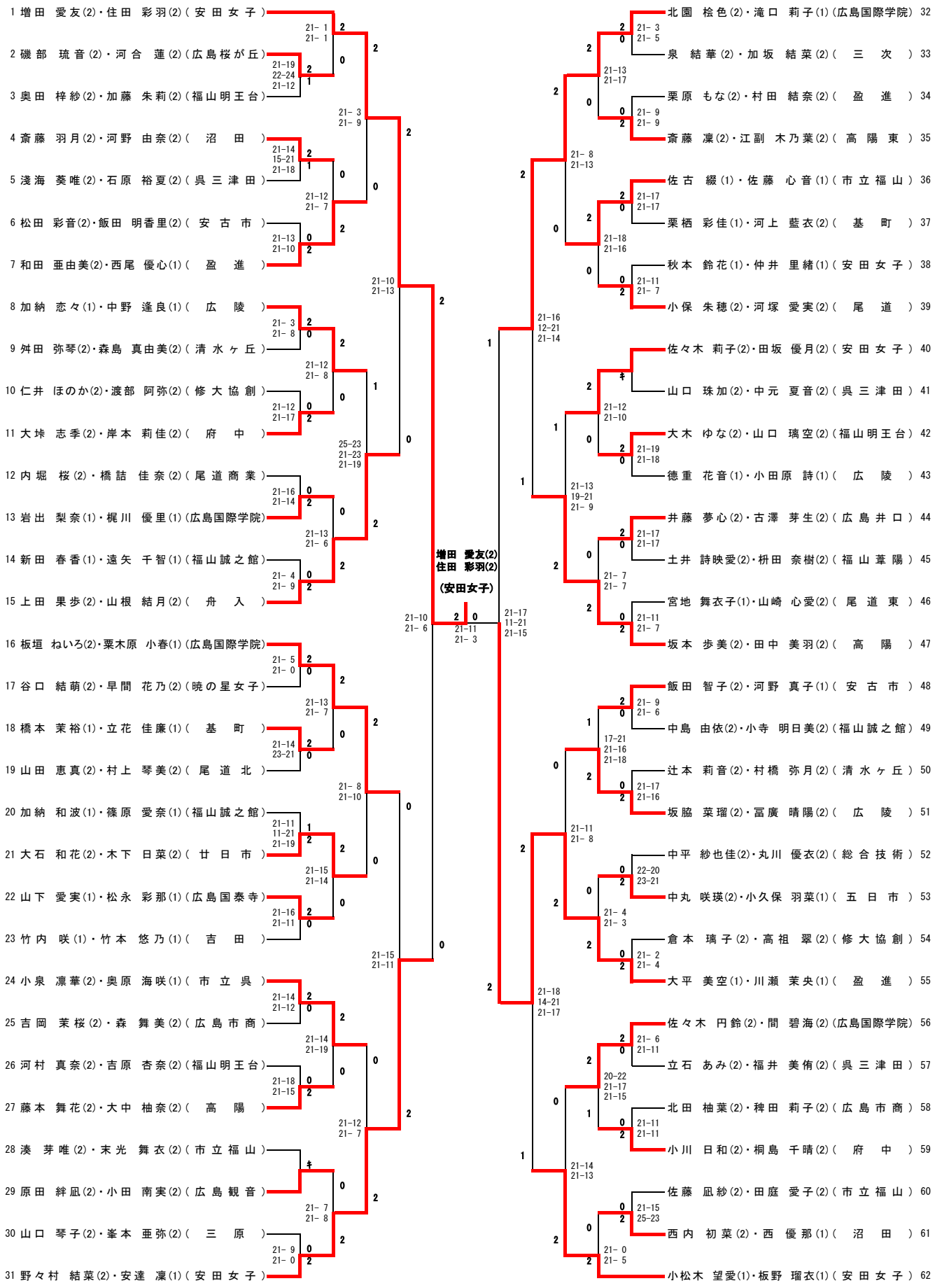
1 増田 愛友(2)・住田 彩羽(2)(安田女子)
2 磯部 琉音(2)・河合 蓮(2)(広島桜が丘)
3 奥田 梓紗(2)・加藤 朱莉(2)(福山明王台)
4 斎藤 羽月(2)・河野 由奈(2)(沼田)
5 浅海 葵唯(2)・石原 裕夏(2)(呉三津田)
6 松田 彩音(2)・飯田 明香里(2)(安古市)
7 和田 亜由美(2)・西尾 優心(1)(盈進)
8 加納 恋々(1)・中野 逢良(1)(広陵)
9 舛田 弥琴(2)・森島 真由美(2)(清水ヶ丘)
10 仁井 ほのか(2)・渡部 阿弥(2)(修大協創)
11 大垰 志季(2)・岸本 莉佳(2)(府中)
12 内堀 桜(2)・橋詰 佳奈(2)(尾道商業)
13 岩出 梨奈(1)・梶川 優里(1)(広島国際学院)
14 新田 春香(1)・遠矢 千智(1)(福山誠之館)
15 上田 果歩(2)・山根 結月(2)(舟入)
16 板垣 ねいろ(2)・粟木原 小春(1)(広島国際学院)
17 谷口 結萌(2)・早間 花乃(2)(暁の星女子)
18 橋本 茉裕(1)・立花 佳廉(1)(基町)
19 山田 恵真(2)・村上 琴美(2)(尾道北)
20 加納 和波(1)・篠原 愛奈(1)(福山誠之館)
21 大石 和花(2)・木下 日菜(2)(廿日市)
22 山下 愛実(1)・松永 彩那(1)(広島国泰寺)
23 竹内 咲(1)・竹本 悠乃(1)(吉田)
24 小泉 凛華(2)・奥原 海咲(1)(市立呉)
25 吉岡 茉桜(2)・森 舞美(2)(広島市商)
26 河村 真奈(2)・吉原 杏奈(2)(福山明王台)
27 藤本 舞花(2)・大中 柚奈(2)(高陽)
28 湊 芽唯(2)・末光 舞衣(2)(市立福山)
29 原田 絆凪(2)・小田 南実(2)(広島観音)
30 山口 琴子(2)・峯本 亜弥(2)(三原)
31 野々村 結菜(2)・安達 凜(1)(安田女子)
増田 愛友(2)
住田 彩羽(2)
(安田女子)
北園 桧色(2)・滝口 莉子(1)(広島国際学院) 32
泉 結華(2)・加坂 結菜(2)(三次) 33
栗原 もな(2)・村田 結奈(2)(盈進) 34
斎藤 凜(2)・江副 木乃葉(2)(高陽東) 35
佐古 綴(1)・佐藤 心音(1)(市立福山) 36
栗栖 彩佳(1)・河上 藍衣(2)(基町) 37
秋本 鈴花(1)・仲井 里緒(1)(安田女子) 38
小保 朱穂(2)・河塚 愛実(2)(尾道) 39
佐々木 莉子(2)・田坂 優月(2)(安田女子) 40
山口 珠加(2)・中元 夏音(2)(呉三津田) 41
大木 ゆな(2)・山口 璃空(2)(福山明王台) 42
徳重 花音(1)・小田原 詩(1)(広陵) 43
井藤 夢心(2)・古澤 芽生(2)(広島井口) 44
土井 詩映愛(2)・枡田 奈樹(2)(福山葦陽) 45
宮地 舞衣子(1)・山崎 心愛(2)(尾道東) 46
坂本 歩美(2)・田中 美羽(2)(高陽) 47
飯田 智子(2)・河野 真子(1)(安古市) 48
中島 由依(2)・小寺 明日美(2)(福山誠之館) 49
辻本 莉音(2)・村橋 弥月(2)(清水ヶ丘) 50
坂脇 菜瑠(2)・冨廣 晴陽(2)(広陵) 51
中平 紗也佳(2)・丸川 優衣(2)(総合技術) 52
中丸 咲瑛(2)・小久保 羽菜(1)(五日市) 53
倉本 璃子(2)・高祖 翠(2)(修大協創) 54
大平 美空(1)・川瀬 茉央(1)(盈進) 55
佐々木 円鈴(2)・間 碧海(2)(広島国際学院) 56
立石 あみ(2)・福井 美侑(2)(呉三津田) 57
北田 柚葉(2)・稗田 莉子(2)(広島市商) 58
小川 日和(2)・桐島 千晴(2)(府中) 59
佐藤 凪紗(2)・田庭 愛子(2)(市立福山) 60
西内 初菜(2)・西 優那(1)(沼田) 61
小松木 望愛(1)・板野 瑠衣(1)(安田女子) 62