女子シングルス

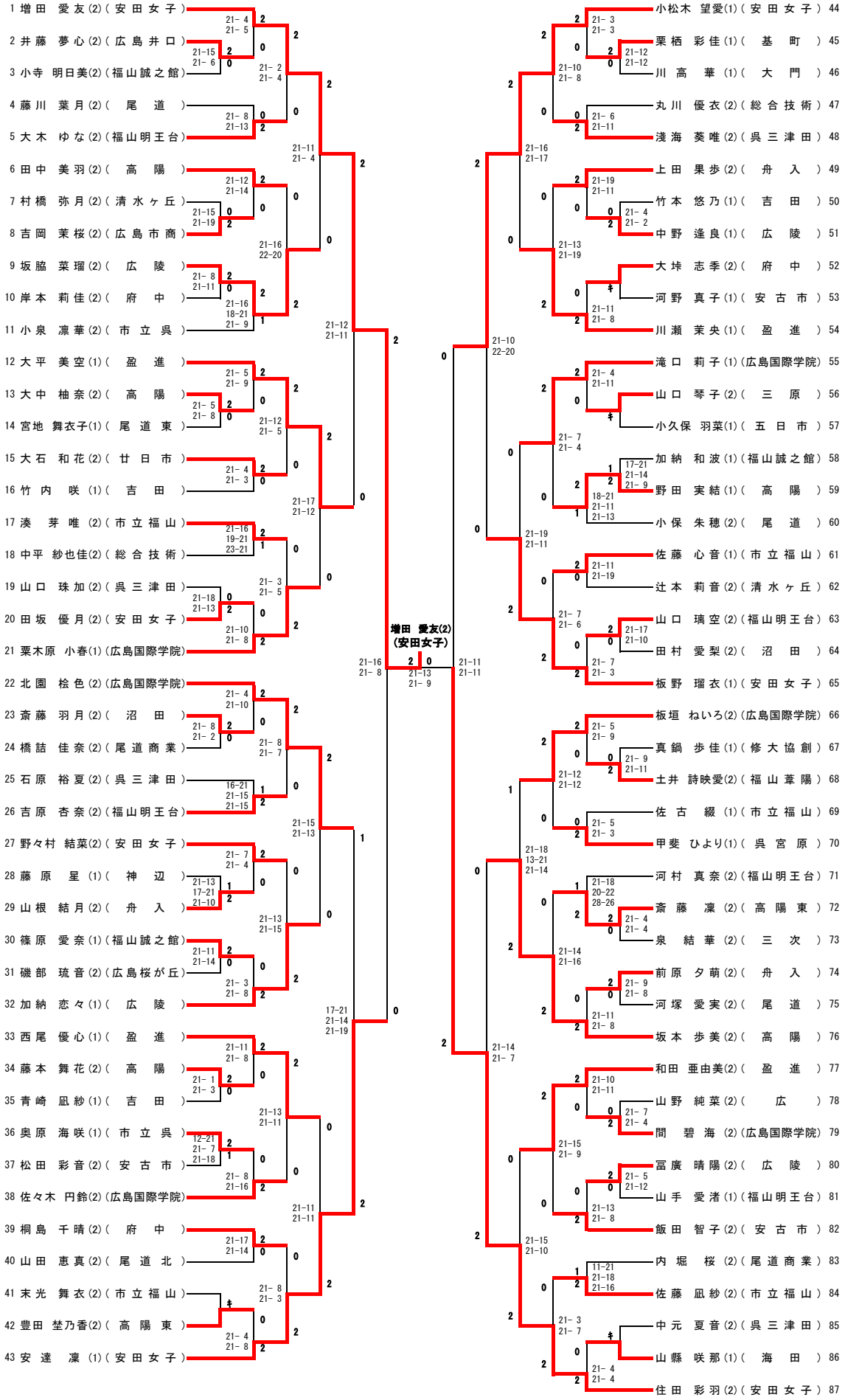
1 増田 愛友(2)(安田女子)
2 井藤 夢心(2)(広島井口)
3 小寺 明日美(2)(福山誠之館)
4 藤川 葉月(2)(尾道)
5 大木 ゆな(2)(福山明王台)
6 田中 美羽(2)(高陽)
7 村橋 弥月(2)(清水ヶ丘)
8 吉岡 茉桜(2)(広島市商)
9 坂脇 菜瑠(2)(広陵)
10 岸本 莉佳(2)(府中)
11 小泉 凛華(2)(市立呉)
12 大平 美空(1)(盈進)
13 大中 柚奈(2)(高陽)
14 宮地 舞衣子(1)(尾道東)
15 大石 和花(2)(廿日市)
16 竹内 咲(1)(吉田)
17 湊 芽唯(2)(市立福山)
18 中平 紗也佳(2)(総合技術)
19 山口 珠加(2)(呉三津田)
20 田坂 優月(2)(安田女子)
21 粟木原 小春(1)(広島国際学院)
22 北園 桧色(2)(広島国際学院)
23 斎藤 羽月(2)(沼田)
24 橋詰 佳奈(2)(尾道商業)
25 石原 裕夏(2)(呉三津田)
26 吉原 杏奈(2)(福山明王台)
27 野々村 結菜(2)(安田女子)
28 藤原 星(1)(神辺)
29 山根 結月(2)(舟入)
30 篠原 愛奈(1)(福山誠之館)
31 磯部 琉音(2)(広島桜が丘)
32 加納 恋々(1)(広陵)
33 西尾 優心(1)(盈進)
34 藤本 舞花(2)(高陽)
35 青崎 凪紗(1)(吉田)
36 奥原 海咲(1)(市立呉)
37 松田 彩音(2)(安古市)
38 佐々木 円鈴(2)(広島国際学院)
39 桐島 千晴(2)(府中)
40 山田 恵真(2)(尾道北)
41 末光 舞衣(2)(市立福山)
42 豊田 埜乃香(2)(高陽東)
43 安達 凜(1)(安田女子)
増田 愛友(2)
(安田女子)
小松木 望愛(1)(安田女子) 44
栗栖 彩佳(1)(基町) 45
川高 華(1)(大門) 46
丸川 優衣(2)(総合技術) 47
淺海 葵唯(2)(呉三津田) 48
上田 果歩(2)(舟入) 49
竹本 悠乃(1)(吉田) 50
中野 逢良(1)(広陵) 51
大埜 志季(2)(府中) 52
河野 真子(1)(安古市) 53
川瀬 茉央(1)(盈進) 54
滝口 莉子(1)(広島国際学院) 55
山口 琴子(2)(三原) 56
小久保 羽菜(1)(五日市) 57
加納 和波(1)(福山誠之館) 58
野田 実結(1)(高陽) 59
小保 朱穂(2)(尾道) 60
佐藤 心音(1)(市立福山) 61
辻本 莉音(2)(清水ヶ丘) 62
山口 璃空(2)(福山明王台) 63
田村 愛梨(2)(沼田) 64
板野 瑠衣(1)(安田女子) 65
板垣 ねいろ(2)(広島国際学院) 66
真鍋 歩佳(1)(修大協創) 67
土井 詩映愛(2)(福山葦陽) 68
佐古 綴(1)(市立福山) 69
甲斐 ひより(1)(呉宮原) 70
河村 真奈(2)(福山明王台) 71
斎藤 凜(2)(高陽東) 72
泉 結華(2)(三次) 73
前原 夕萌(2)(舟入) 74
河塚 愛実(2)(尾道) 75
坂本 歩美(2)(高陽) 76
和田 亜由美(2)(盈進) 77
山野 純菜(2)(広) 78
間 碧海(2)(広島国際学院) 79
冨廣 晴陽(2)(広陵) 80
山手 愛渚(1)(福山明王台) 81
飯田 智子(2)(安古市) 82
内堀 桜(2)(尾道商業) 83
佐藤 凪紗(2)(市立福山) 84
中元 夏音(2)(呉三津田) 85
山縣 咲那(1)(海田) 86
住田 彩羽(2)(安田女子) 87