男子ダブルス

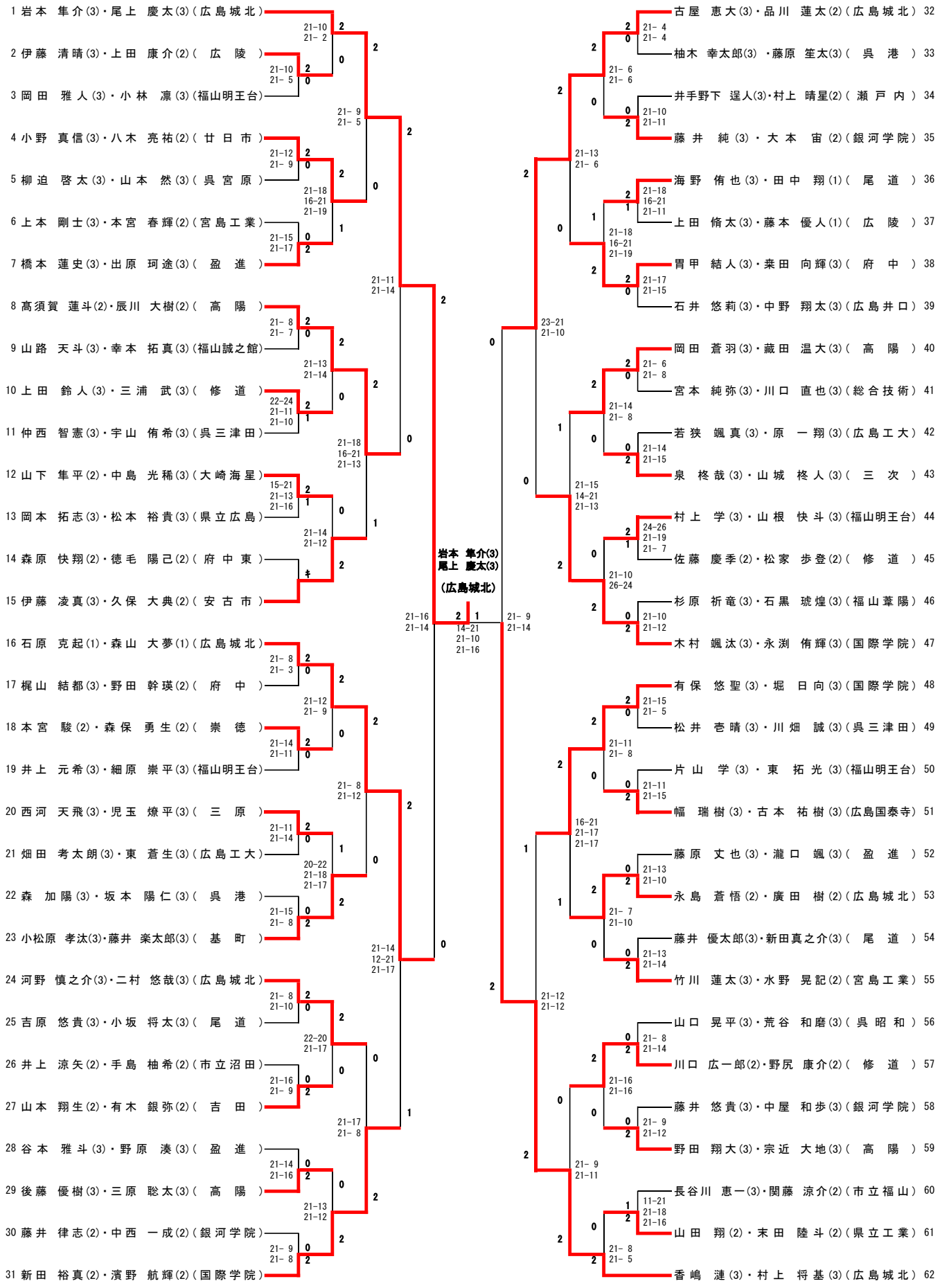
1 岩本 隼介(3)・尾上 慶太(3)(広島城北)
2 伊藤 清晴(3)・上田 康介(2)(広 陵)
3 岡田 雅人(3)・小林 凛(3)(福山明王台)
4 小野 真信(3)・八木 亮祐(2)(廿日市)
5 柳迫 啓太(3)・山本 然(3)(呉宮原)
6 上本 剛士(3)・本宮 春輝(2)(宮島工業)
7 橋本 蓮史(3)・出原 珂途(3)(盈 進)
8 高須賀 蓮斗(2)・辰川 大樹(2)(高 陽)
9 山路 天斗(3)・幸本 拓真(3)(福山誠之館)
10 上田 鈴人(3)・三浦 武(3)(修 道)
11 仲西 智憲(3)・宇山 侑希(3)(呉三津田)
12 山下 隼平(2)・中島 光稀(3)(大崎海星)
13 岡本 拓志(3)・松本 裕貴(3)(県立広島)
14 森原 快翔(2)・徳毛 陽己(2)(府中東)
15 伊藤 凌真(3)・久保 大典(2)(安古市)
16 石原 克起(1)・森山 大夢(1)(広島城北)
17 梶山 結都(3)・野田 幹瑛(2)(府 中)
18 本宮 駿(2)・森保 勇生(2)(崇 徳)
19 井上 元希(3)・細原 崇平(3)(福山明王台)
20 西河 天飛(3)・児玉 燎平(3)(三 原)
21 畑田 考太朗(3)・東 蒼生(3)(広島工大)
22 森 加陽(3)・坂本 陽仁(3)(呉 港)
23 小松原 孝汰(3)・藤井 楽太郎(3)(基 町)
24 河野 慎之介(3)・二村 悠哉(3)(広島城北)
25 吉原 悠貴(3)・小坂 将太(3)(尾 道)
26 井上 涼矢(2)・手島 柚希(2)(市立沼田)
27 山本 翔生(2)・有木 銀弥(2)(吉 田)
28 谷本 雅斗(3)・野原 湊(3)(盈 進)
29 後藤 優樹(3)・三原 聡太(3)(高 陽)
30 藤井 律志(2)・中西 一成(2)(銀河学院)
31 新田 裕真(2)・濱野 航輝(2)(国際学院)
32 古屋 恵大(3)・品川 蓮太(2)(広島城北)
33 柚木 幸太郎(3)・藤原 笙太(3)(呉 港)
34 井手野下 逞人(3)・村上 晴星(2)(瀬戸内)
35 藤井 純(3)・大本 宙(2)(銀河学院)
36 海野 侑也(3)・田中 翔(1)(尾 道)
37 上田 脩太(3)・藤本 優人(1)(広 陵)
38 胃甲 結人(3)・桒田 向輝(3)(府 中)
39 石井 悠莉(3)・中野 翔太(3)(広島井口)
40 岡田 蒼羽(3)・藏田 温大(3)(高 陽)
41 宮本 純弥(3)・川口 直也(3)(総合技術)
42 若狭 颯真(3)・原 一翔(3)(広島工大)
43 泉 柊哉(3)・山城 柊人(3)(三 次)
44 村上 学(3)・山根 快斗(3)(福山明王台)
45 佐藤 慶季(2)・松家 歩登(2)(修 道)
46 杉原 祈竜(3)・石黒 琥煌(3)(福山葦陽)
47 木村 颯汰(3)・永渕 侑輝(3)(国際学院)
48 有保 悠聖(3)・堀 日向(3)(国際学院)
49 松井 壱晴(3)・川畑 誠(3)(呉三津田)
50 片山 学(3)・東 拓光(3)(福山明王台)
51 幅 瑞樹(3)・古本 祐樹(3)(広島国泰寺)
52 藤原 丈也(3)・瀧口 颯(3)(盈 進)
53 永島 蒼悟(2)・廣田 樹(2)(広島城北)
54 藤井 優太郎(3)・新田真之介(3)(尾 道)
55 竹川 蓮太(3)・水野 晃記(2)(宮島工業)
56 山口 晃平(3)・荒谷 和磨(3)(呉昭和)
57 川口 広一郎(2)・野尻 康介(2)(修 道)
58 藤井 悠貴(3)・中屋 和歩(3)(銀河学院)
59 野田 翔大(3)・宗近 大地(3)(高 陽)
60 長谷川 恵一(3)・関藤 涼介(2)(市立福山)
61 山田 翔(2)・末田 陸斗(2)(県立工業)
62 香嶋 漣(3)・村上 将基(3)(広島城北)
岩本 隼介(3)
尾上 慶太(3)
(広島城北)