女子シングルス

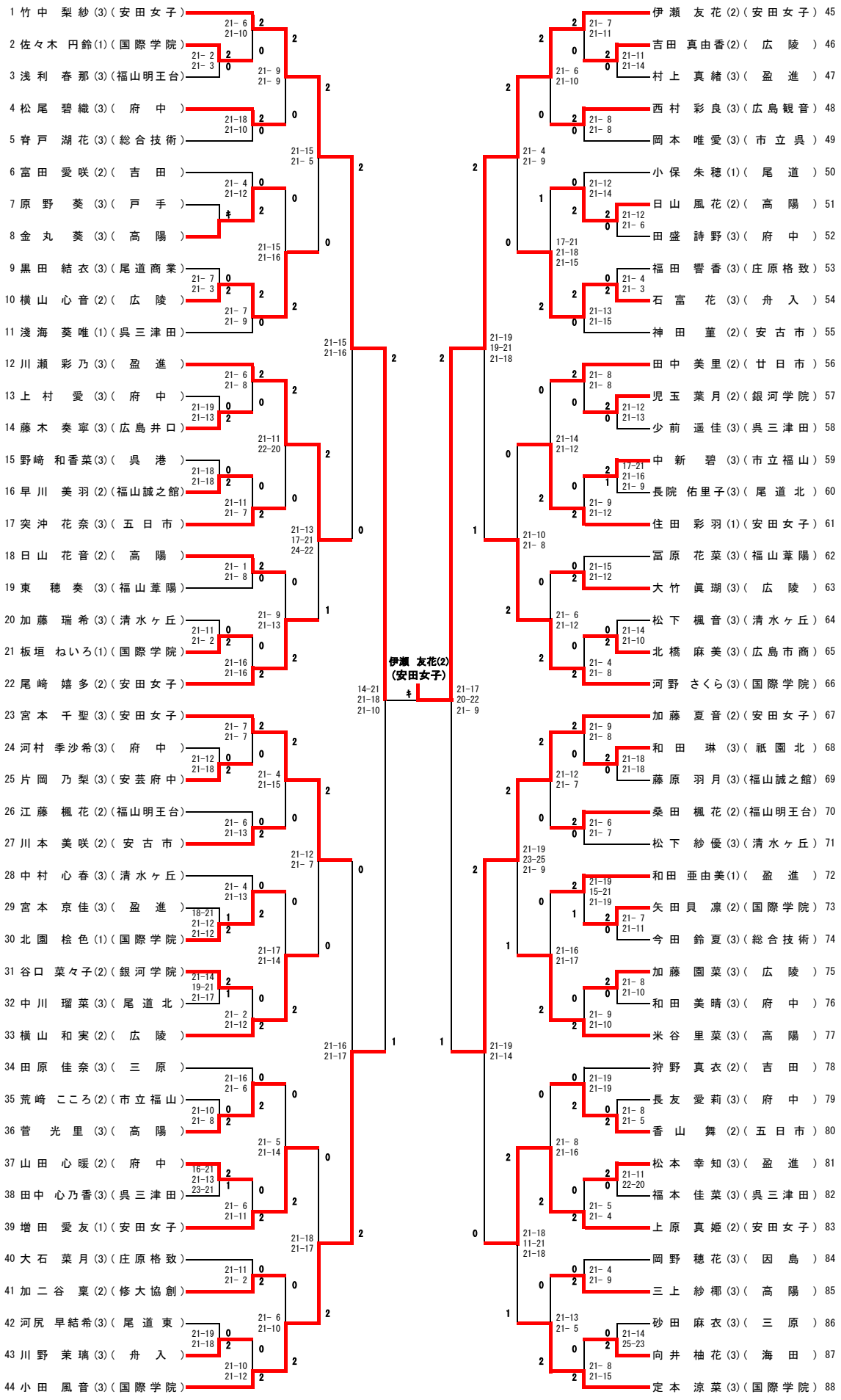
1 竹中 梨紗(3)(安田女子)
2 佐々木 円鈴(1)(国際学院)
3 浅利 春那(3)(福山明王台)
4 松尾 碧織(3)(府中)
5 脊戸 湖花(3)(総合技術)
6 富田 愛咲(2)(吉田)
7 原野 葵(3)(戸手)
8 金丸 葵(3)(高陽)
9 黒田 結衣(3)(尾道商業)
10 横山 心音(2)(広陵)
11 浅海 葵唯(1)(呉三津田)
12 川瀬 彩乃(3)(盈進)
13 上村 愛(3)(府中)
14 藤木 奏寧(3)(広島井口)
15 野崎 和香菜(3)(呉港)
16 早川 美羽(2)(福山誠之館)
17 突沖 花奈(3)(五日市)
18 日山 花音(2)(高陽)
19 東 穂奏(3)(福山葦陽)
20 加藤 瑞希(3)(清水ヶ丘)
21 板垣 ねいろ(1)(国際学院)
22 尾崎 嬉多(2)(安田女子)
23 宮本 千聖(3)(安田女子)
24 河村 季沙希(3)(府中)
25 片岡 乃梨(3)(安芸府中)
26 江藤 楓花(2)(福山明王台)
27 川本 美咲(2)(安古市)
28 中村 心春(3)(清水ヶ丘)
29 宮本 京佳(3)(盈進)
30 北園 桧色(1)(国際学院)
31 谷口 菜々子(2)(銀河学院)
32 中川 瑠菜(3)(尾道北)
33 横山 和実(2)(広陵)
34 田原 佳奈(3)(三原)
35 荒崎 こころ(2)(市立福山)
36 菅 光里(3)(高陽)
37 山田 心暖(2)(府中)
38 田中 心乃香(3)(呉三津田)
39 増田 愛友(1)(安田女子)
40 大石 菜月(3)(庄原格致)
41 加二谷 稟(2)(修大協創)
42 河尻 早結希(3)(尾道東)
43 川野 茉璃(3)(舟入)
44 小田 風音(3)(国際学院)
伊瀬 友花(2)
(安田女子)
伊瀬 友花(2)(安田女子) 45
吉田 真由香(2)(広陵) 46
村上 真緒(3)(盈進) 47
西村 彩良(3)(広島観音) 48
岡本 唯愛(3)(市立呉) 49
小保 朱穂(1)(尾道) 50
日山 風花(2)(高陽) 51
田盛 詩野(3)(府中) 52
福田 響香(3)(庄原格致) 53
石富 花(3)(舟入) 54
神田 菫(2)(安古市) 55
田中 美里(2)(廿日市) 56
児玉 葉月(2)(銀河学院) 57
少前 遥佳(3)(呉三津田) 58
中新 碧(3)(市立福山) 59
長院 佑里子(3)(尾道北) 60
住田 彩羽(1)(安田女子) 61
冨原 花菜(3)(福山葦陽) 62
大竹 眞瑚(3)(広陵) 63
松下 楓音(3)(清水ヶ丘) 64
北橋 麻美(3)(広島市商) 65
河野 さくら(3)(国際学院) 66
加藤 夏音(2)(安田女子) 67
和田 琳(3)(祇園北) 68
藤原 羽月(3)(福山誠之館) 69
桑田 楓花(2)(福山明王台) 70
松下 紗優(3)(清水ヶ丘) 71
和田 亜由美(1)(盈進) 72
矢田貝 凛(2)(国際学院) 73
今田 鈴夏(3)(総合技術) 74
加藤 園菜(3)(広陵) 75
和田 美晴(3)(府中) 76
米谷 里菜(3)(高陽) 77
狩野 真衣(2)(吉田) 78
長友 愛莉(3)(府中) 79
香山 舞(2)(五日市) 80
松本 幸知(3)(盈進) 81
福本 佳菜(3)(呉三津田) 82
上原 真姫(2)(安田女子) 83
岡野 穂花(3)(因島) 84
三上 紗椰(3)(高陽) 85
砂田 麻衣(3)(三原) 86
向井 柚花(3)(海田) 87
定本 涼菜(3)(国際学院) 88