学校対抗戦(男子)

会場（びんご運動公園）

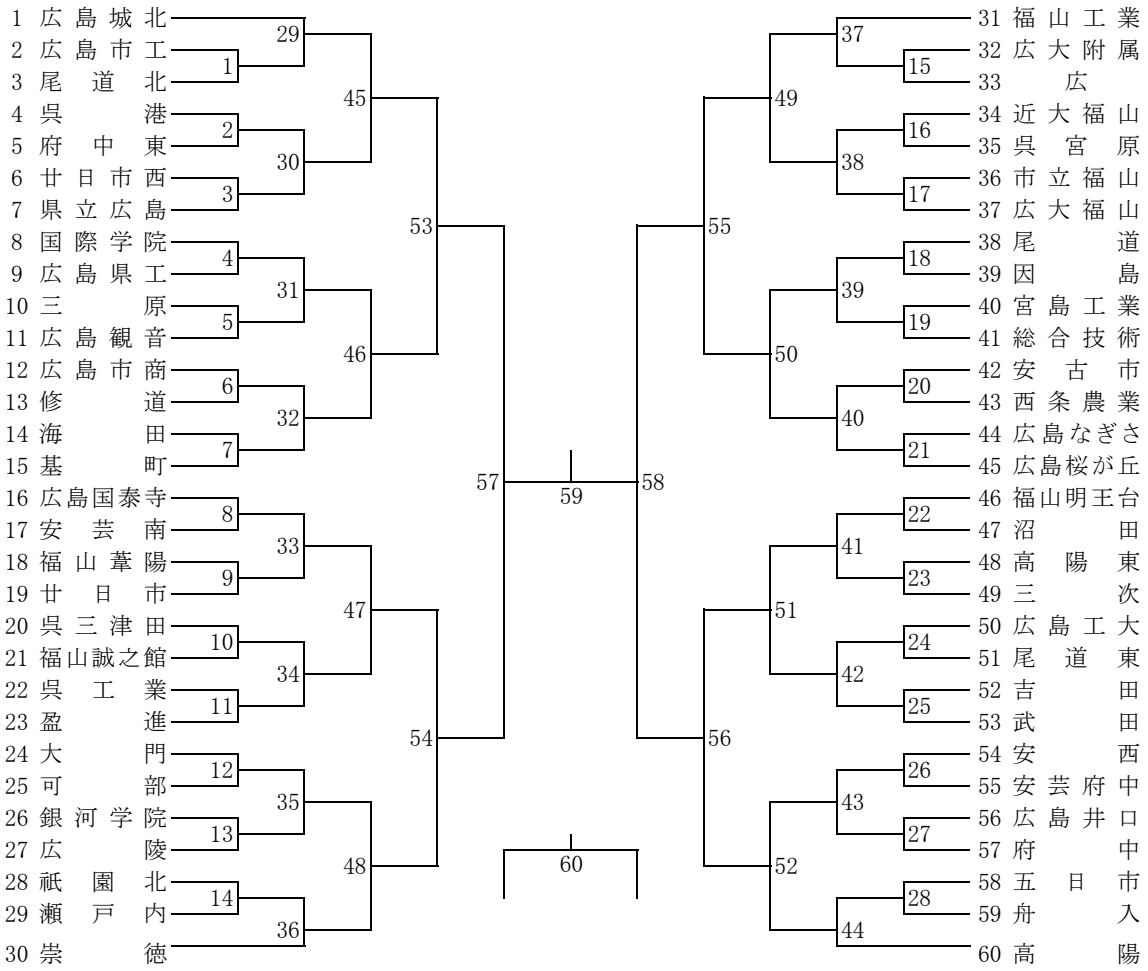

学校対抗戦(女子)
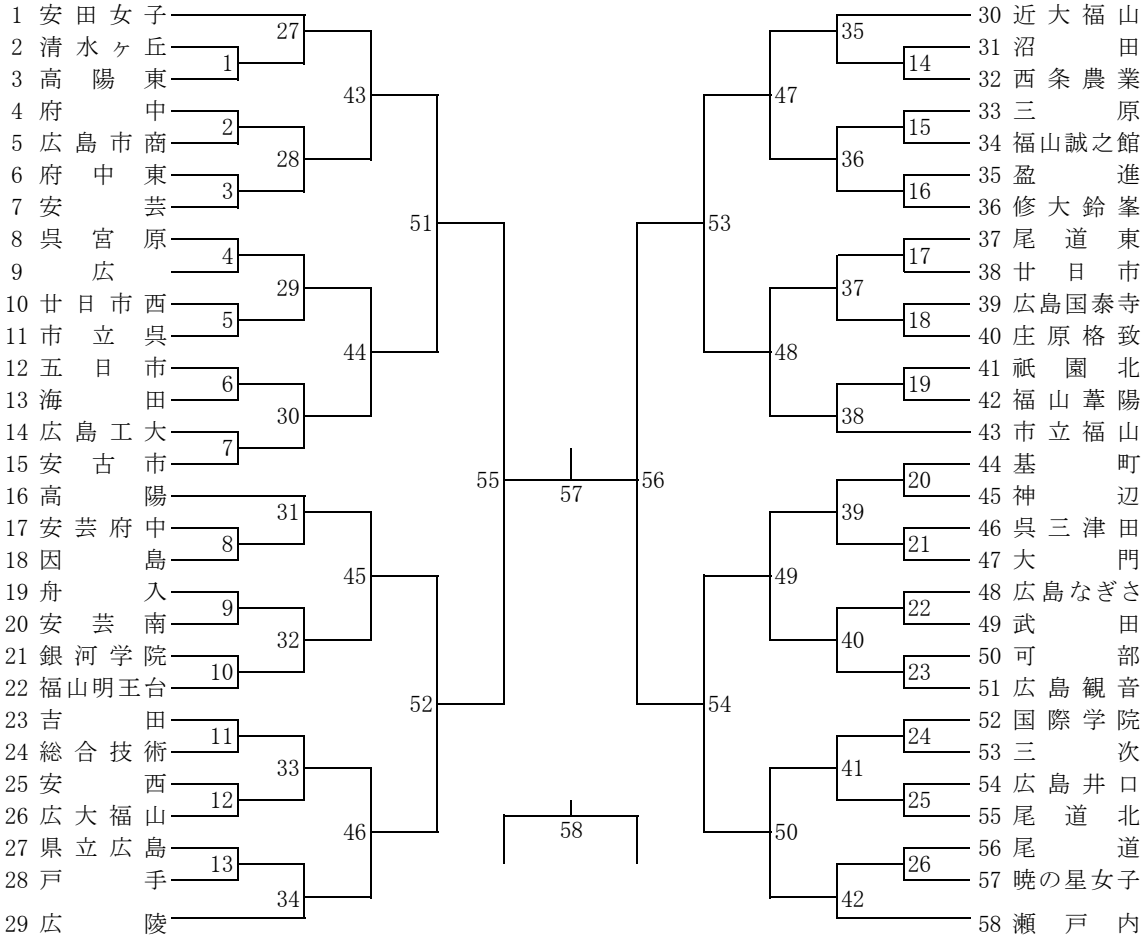
会場（びんご運動公園）